MVK 8.10 SKM10X35 FSC STBL (390 553)



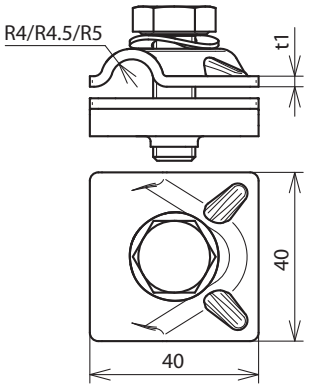

Maßbild

Typ	MVK 8.10 SKM10X35 FSC STBL
Art-Nr.	**390 553**
Werkstoff Klemme	**St/blank**
Klemmbereich Rd	8-10 mm
Materialstärke (t1 / t2)	3,0 mm
Schraube	M10 x 35 mm
Werkstoff Schraube / Mutter	**St/blank**
Blitzstromtragfähigkeit (10/350 µs)	I_{imp} 100 kA / I_{imp} 50 kA *)
Normenbezug	DIN EN 62561-1

Stammdaten	
Nettogewicht	96.281 g/st
GTIN (EAN)	4013364522787
VPE	50 ST
Zolltarifnummer (Komb. Nomenklatur EU)	85359000

Änderungen in Form und Technik, bei Maßen, Gewichten und Werkstoffen behalten wir uns im Sinne des Fortschrittes der Technik vor. Die Abbildungen sind unverbindlich.

*) Genaue Zuordnung siehe Prüfzertifikat.