MVK 10 SKM10X35 FSC STTZN (391 550)

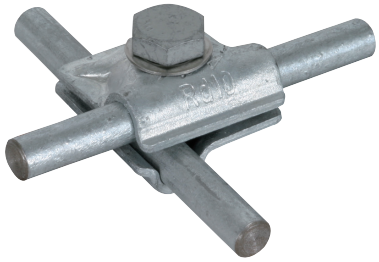

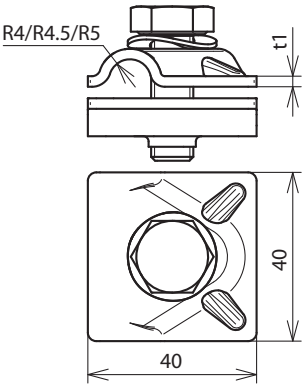

Maßbild

Typ	MVK 10 SKM10X35 FSC STTZN
Art-Nr.	**391 550**
Werkstoff Klemme	**St/tZn**
Klemmbereich Rd	10 mm
Materialstärke (t1 / t2)	2,5 mm
Schraube	M10 x 35 mm
Werkstoff Schraube / Mutter	**St/tZn**
Blitzstromtragfähigkeit (10/350 µs)	100 kA *)
Normenbezug	DIN EN 62561-1

Stammdaten	
Nettogewicht	105.000 g/st
GTIN (EAN)	4013364088016
VPE	50 ST
Zolltarifnummer (Komb. Nomenklatur EU)	85359000

Änderungen in Form und Technik, bei Maßen, Gewichten und Werkstoffen behalten wir uns im Sinne des Fortschrittes der Technik vor. Die Abbildungen sind unverbindlich.

*) Genaue Zuordnung siehe Prüfzertifikat.