ERS 76 AB11 STTZN (410 212)



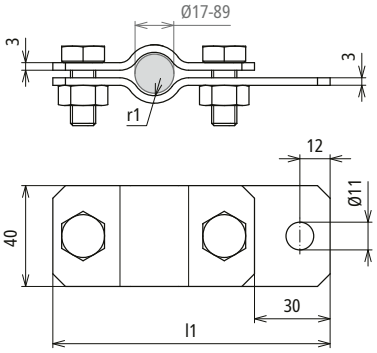

Maßbild

Typ	ERS 76 AB11 STTZN
Art-Nr.	**410 212**
Klemmbereich Rohr Ø	76 mm (2 1/2“)
Werkstoff	**St/tZn**
Schraube	M10 x 25 mm
Werkstoff Schraube / Mutter	**St/tZn**
Abmessung (l1 x r1)	169 x 38 mm
Blitzstromtragfähigkeit (10/350 µs)	I_{imp} 100 kA / I_{imp} 50 kA *)
Normenbezug	DIN EN 62561-1

Stammdaten	
Nettogewicht	402.100 g/st
GTIN (EAN)	4013364026308
VPE	1 ST
Zolltarifnummer (Komb. Nomenklatur EU)	85359000

Änderungen in Form und Technik, bei Maßen, Gewichten und Werkstoffen behalten wir uns im Sinne des Fortschrittes der Technik vor. Die Abbildungen sind unverbindlich.

*) Genaue Zuordnung siehe Prüfzertifikat.