VTK 5.10 FL30.40 ZP STTZN (454 000)

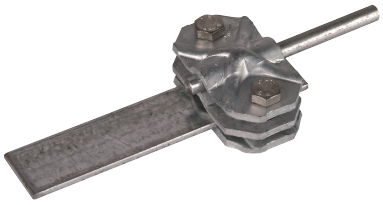

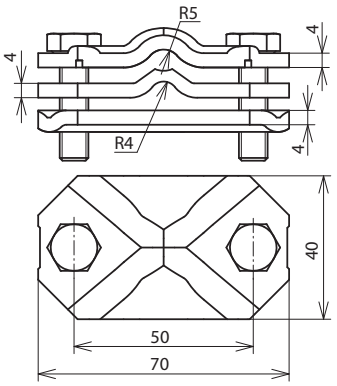

Maßbild

Typ	VTK 5.10 FL30.40 ZP STTZN
Art-Nr.	**454 000**
Werkstoff	**St/tZn**
Klemmbereich Rd / Fl	5-10 / 30-40 mm
Schraube	M8x 30 mm
Werkstoff Schraube	**NIRO**
Blitzstromtragfähigkeit (10/350 µs)	100 kA *)
Normenbezug	DIN EN 62561-1

Stammdaten	
Nettogewicht	261.000 g/st
GTIN (EAN)	4013364025387
VPE	25 ST
Zolltarifnummer (Komb. Nomenklatur EU)	85359000

Änderungen in Form und Technik, bei Maßen, Gewichten und Werkstoffen behalten wir uns im Sinne des Fortschrittes der Technik vor. Die Abbildungen sind unverbindlich.

*) Genaue Zuordnung siehe Prüfzertifikat.

© DEHN AUSTRIA GmbH • Kornspitzstraße 5 • 4481 Asten • Austria • Tel. +43 720 456800 • info@dehn.at • www.dehn.at

: Geprüft • NEU: Neu • : Auslaufmodell
: Kreuzverbinder • : Längsverbinder • : Parallelverbinder • : T-Verbinder • : Rohrschelle für Parallelverbinder • : Rohrschelle für T-Verbinder
: Rohrschelle für Parallelverbinder • : Rohrschelle für T-Verbinder • : Potentialausgleichsschiene • : Überbrückungsbauteil