UTK 8.10 8.10 STTZN (459 020)

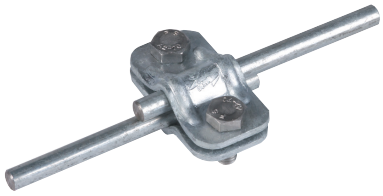

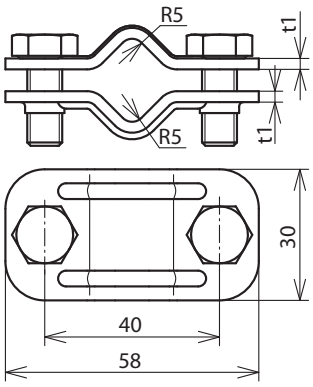

Maßbild

Typ	UTK 8.10 8.10 STTZN
Art-Nr.	**459 020**
Werkstoff	**St/tZn**
Klemmbereich Rd / Rd	8-10 / 8-10 mm
Schraube	M8 x 20 mm
Werkstoff Schraube	**NIRO**
Schraubenabstand	40 mm
Materialstärke (t1)	3 mm
Blitzstromtragfähigkeit (10/350 µs)	100 kA *)
Normenbezug	DIN EN 62561-1

Stammdaten	
Nettogewicht	102.900 g/st
GTIN (EAN)	4013364099845
VPE	50 ST
Zolltarifnummer (Komb. Nomenklatur EU)	85359000

Änderungen in Form und Technik, bei Maßen, Gewichten und Werkstoffen behalten wir uns im Sinne des Fortschrittes der Technik vor. Die Abbildungen sind unverbindlich.

*) Genaue Zuordnung siehe Prüfzertifikat.