UTK 200 8.10 16 ZP V2A (459 219)



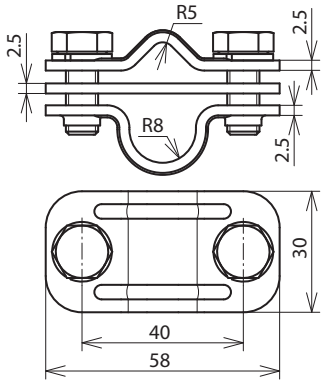

Maßbild

Trennklemme mit Federring zum Verbinden einer Fangstange mit einer Leitung bzw. einer Ableitung mit der Erdeinführung. Blitzstromtragfähigkeit geprüft bis 200 kA (10/350 µs).

Typ	UTK 200 8.10 16 ZP V2A
Art-Nr.	**459 219**
Werkstoff	NIRO
Klemmbereich Rd / Rd	8-10 / 16 mm
Blitzstoßstromtragfähigkeit (10/350 µs)	I_{imp} 200 kA *)
Normenbezug	in Anlehnung an DIN EN 62561-1

Stammdaten	
Nettogewicht	126.000 g/st
GTIN (EAN)	4013364158221
VPE	1 ST
Zolltarifnummer (Komb. Nomenklatur EU)	85359000

Änderungen in Form und Technik, bei Maßen, Gewichten und Werkstoffen behalten wir uns im Sinne des Fortschrittes der Technik vor. Die Abbildungen sind unverbindlich.

*) Genaue Zuordnung siehe Prüfzertifikat.

© DEHN AUSTRIA GmbH • Kornspitzstraße 5 • 4481 Asten • Austria • Tel. +43 720 456800 • info@dehn.at • www.dehn.at

: Geprüft • NEU: Neu • : Auslaufmodell
: Kreuzverbinder • : Längsverbinder • : Parallelverbinder • : T-Verbinder • : Rohrschelle für Parallelverbinder • : Rohrschelle für T-Verbinder
: Rohrschelle für Parallelverbinder • : Rohrschelle für T-Verbinder • : Potentialausgleichsschiene • : Überbrückungsbauteil