ZMTK 8.10 8.10 CU STTZN (460 517)

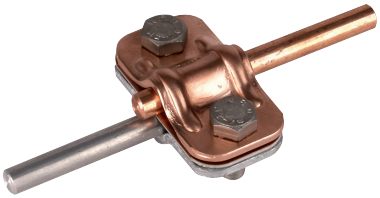

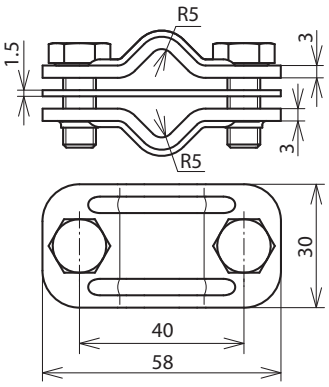

Maßbild

Typ	ZMTK 8.10 8.10 CU STTZN
Art-Nr.	**460 517**
Werkstoff	**Cu / St/tZn**
Klemmbereich Rd / Rd	8-10 / 8-10 mm
Schraube	M8 x 20 mm
Werkstoff Schraube	**NIRO**
Schraubenabstand	40 mm
Materialstärke (t1)	3 / 1,5 mm
Blitzstromtragfähigkeit (10/350 µs)	100 kA *)
Normenbezug	DIN EN 62561-1

Stammdaten	
Nettogewicht	104.600 g/st
GTIN (EAN)	4013364034259
VPE	1 ST
Zolltarifnummer (Komb. Nomenklatur EU)	85359000

Änderungen in Form und Technik, bei Maßen, Gewichten und Werkstoffen behalten wir uns im Sinne des Fortschrittes der Technik vor. Die Abbildungen sind unverbindlich.

*) Genaue Zuordnung siehe Prüfzertifikat.