BFS M10X20 PAS STTZN (472 201)

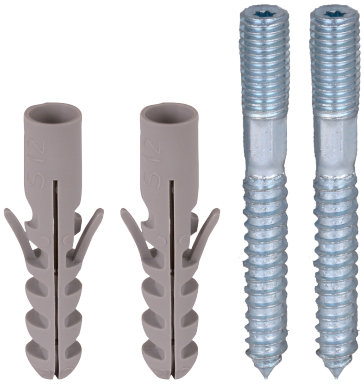

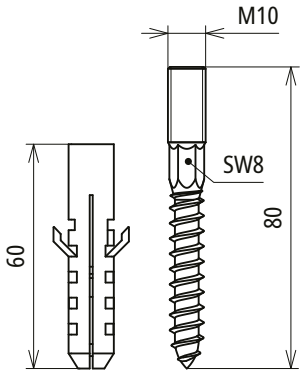

Maßbild

Zur Montage der Isolatoren z. B. an Wänden.

Typ	**BFS M10X20 PAS STTZN**
Art-Nr.	**472 201**
Werkstoff Schraube	**St/tZn**
Schraube	M10 ✪ TX25
Ausführung	Innensechsrund T25
Kunststoffdübel	Ø12 x 60 mm
Gesamtlänge	80 mm

Stammdaten	
Nettogewicht	66.000 g/st
GTIN (EAN)	4013364089631
VPE	1 ST
Zolltarifnummer (Komb. Nomenklatur EU)	73181558

Änderungen in Form und Technik, bei Maßen, Gewichten und Werkstoffen behalten wir uns im Sinne des Fortschrittes der Technik vor. Die Abbildungen sind unverbindlich.

© DEHN AUSTRIA GmbH • Kornspitzstraße 5 • 4481 Asten • Austria • Tel. +43 720 456800 • info@dehn.at • www.dehn.at

: Geprüft • NEU: Neu • : Auslaufmodell
: Kreuzverbinder • : Längsverbinder • : Parallelverbinder • : T-Verbinder • : Rohrschelle für Parallelverbinder • : Rohrschelle für T-Verbinder
: Rohrschelle für Parallelverbinder • : Rohrschelle für T-Verbinder • : Potentialausgleichsschiene • : Überbrückungsbauteil