TSK WDVS 180X140X88 K V2A (476 050)



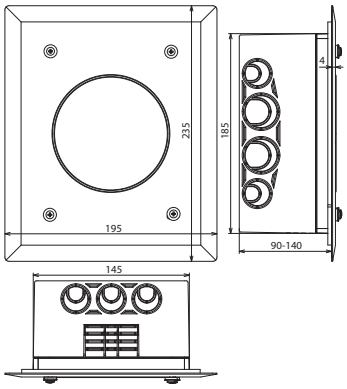

Maßbild

Typ	TSK WDVS 180X140X88 K V2A
Art-Nr.	**476 050**
Werkstoff Kasten	**PC / ABS**
Abmessung Kasten	185 x 145 mm
Werkstoff Deckel	**NIRO**
Abmessung Deckel	235 x 195 mm
Einbauhöhe	90-140 mm
Farbe	RAL 7035
Ausführung	UV-stabilisiert, witterungsbeständig, mit Kunststoffdichtung

Stammdaten	
Nettogewicht	0.869 kg/st
GTIN (EAN)	4013364219717
VPE	1 ST
Zolltarifnummer (Komb. Nomenklatur EU)	85359000

Änderungen in Form und Technik, bei Maßen, Gewichten und Werkstoffen behalten wir uns im Sinne des Fortschrittes der Technik vor. Die Abbildungen sind unverbindlich.

© DEHN AUSTRIA GmbH • Kornspitzstraße 5 • 4481 Asten • Austria • Tel. +43 720 456800 • info@dehn.at • www.dehn.at

: Geprüft • NEU: Neu • : Auslaufmodell
: Kreuzverbinder • : Längsverbinder • : Parallelverbinder • : T-Verbinder • : Rohrschelle für Parallelverbinder • : Rohrschelle für T-Verbinder
: Rohrschelle für Parallelverbinder • : Rohrschelle für T-Verbinder • : Potentialausgleichsschiene • : Überbrückungsbauteil