Produktdatenblatt: Nummernschilder variabel

NSE 1 V2A (490 001)



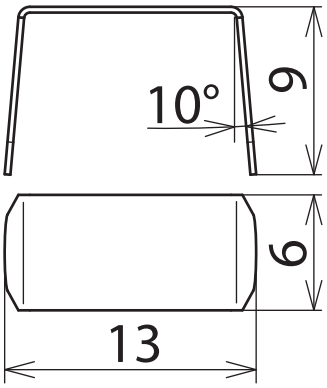

Maßbild

Typ	NSE 1 V2A
Art-Nr.	**490 001**
Werkstoff	NIRO
Nummer	1

Stammdaten	
Nettogewicht	0.320 g/st
GTIN (EAN)	4013364306431
VPE	100 ST
Zolltarifnummer (Komb. Nomenklatur EU)	83100000

Änderungen in Form und Technik, bei Maßen, Gewichten und Werkstoffen behalten wir uns im Sinne des Fortschrittes der Technik vor. Die Abbildungen sind unverbindlich.

Sämtliche Nummernschilder auf Anfrage mit anderer Nummerierung oder Beschriftung erhältlich!

© DEHN AUSTRIA GmbH • Kornspitzstraße 5 • 4481 Asten • Austria • Tel. +43 720 456800 • info@dehn.at • www.dehn.at

: Geprüft • NEU: Neu • : Auslaufmodell
: Kreuzverbinder • : Längsverbinder • : Parallelverbinder • : T-Verbinder • : Rohrschelle für Parallelverbinder • : Rohrschelle für T-Verbinder
: Rohrschelle für Parallelverbinder • : Rohrschelle für T-Verbinder • : Potentialausgleichsschiene • : Überbrückungsbauteil