SKS M12X35 V2A (561 935)

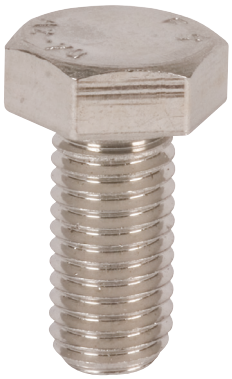

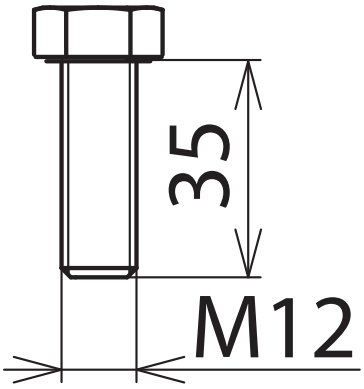

Maßbild

Typ	SKS M12X35 V2A
Art-Nr.	**561 935**
Abmessung	M12 x 35 mm
Werkstoff	**NIRO A2-70**
Norm	nach DIN 933

Stammdaten	
Nettogewicht	42.400 g/st
GTIN (EAN)	4013364056053
VPE	1 ST
Zolltarifnummer (Komb. Nomenklatur EU)	73181575

Änderungen in Form und Technik, bei Maßen, Gewichten und Werkstoffen behalten wir uns im Sinne des Fortschrittes der Technik vor. Die Abbildungen sind unverbindlich.

© DEHN AUSTRIA GmbH • Kornspitzstraße 5 • 4481 Asten • Austria • Tel. +43 720 456800 • info@dehn.at • www.dehn.at

: Geprüft • NEU: Neu • : Auslaufmodell
: Kreuzverbinder • : Längsverbinder • : Parallelverbinder • : T-Verbinder • : Rohrschelle für Parallelverbinder • : Rohrschelle für T-Verbinder
: Rohrschelle für Parallelverbinder • : Rohrschelle für T-Verbinder • : Potentialausgleichsschiene • : Überbrückungsbauteil