Produktdatenblatt: Potentialausgleichsschiene mit Reihenklemmensystem Mini

PAS 6RK OH (563 105)

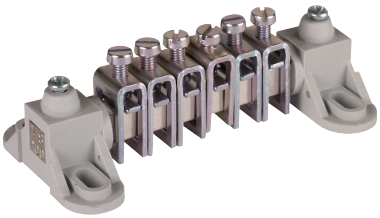

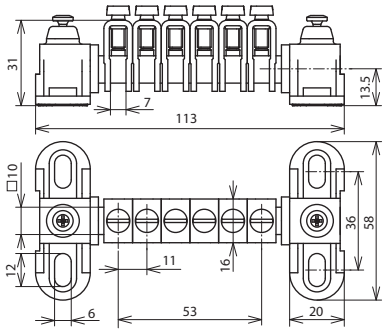

Maßbild

Typ	PAS 6RK OH
Art-Nr.	**563 105**
Anschluss (ein- / mehrdrähtig)	6x 2,5-25 mm²
Klemmschiene	**Ms/gal Sn**
Querschnitt	100 mm²
Schienenböcke	**Kunststoff**
Befestigung	[4x] 6 x 12 mm
Normenbezug	DIN EN 62561-1

Stammdaten	
Nettogewicht	210.000 g/st
GTIN (EAN)	4013364027831
VPE	10 ST
Zolltarifnummer (Komb. Nomenklatur EU)	85359000

Änderungen in Form und Technik, bei Maßen, Gewichten und Werkstoffen behalten wir uns im Sinne des Fortschrittes der Technik vor. Die Abbildungen sind unverbindlich.