SKO TE 20 STBLANK (620 002)



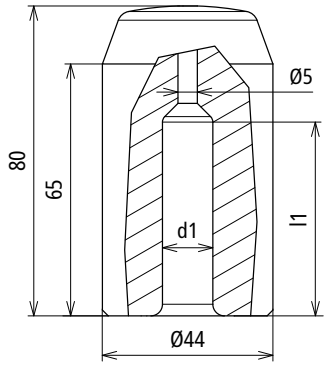

Maßbild

Typ	SKO TE 20 STBLANK
Art-Nr.	**620 002**
Ausführung Tiefenerder	für Typen Z + AZ (Ø20 mm)
Abmessung (d1 x l1)	13 x 42 mm
Werkstoff	**St/blank**

Stammdaten	
Nettogewicht	856.700 g/st
GTIN (EAN)	4013364066052
VPE	1 ST
Zolltarifnummer (Komb. Nomenklatur EU)	82055980

Änderungen in Form und Technik, bei Maßen, Gewichten und Werkstoffen behalten wir uns im Sinne des Fortschrittes der Technik vor. Die Abbildungen sind unverbindlich.

© DEHN AUSTRIA GmbH • Kornspitzstraße 5 • 4481 Asten • Austria • Tel. +43 720 456800 • info@dehn.at • www.dehn.at

: Geprüft • NEU: Neu • : Auslaufmodell
: Kreuzverbinder • : Längsverbinder • : Parallelverbinder • : T-Verbinder • : Rohrschelle für Parallelverbinder • : Rohrschelle für T-Verbinder
: Rohrschelle für Parallelverbinder • : Rohrschelle für T-Verbinder • : Potentialausgleichsschiene • : Überbrückungsbauteil