AS TE 20 ASSM10 STTZN (620 021)

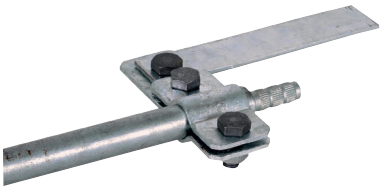

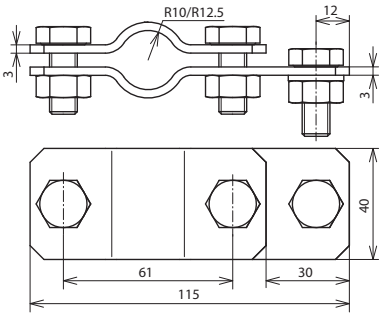

Maßbild

Typ	AS TE 20 ASSM10 STTZN
Art-Nr.	**620 021**
Werkstoff	**St/tZn**
Klemmbereich Fl	-40 mm
Ausführung für Tiefenerder	Ø20 mm
Schraube	M10 x 25 mm
Werkstoff Schraube / Mutter	**St/tZn**
Blitzstromtragfähigkeit (10/350 µs)	100 kA *)
Normenbezug	DIN EN 62561-1
Kurzschlussstrom (AC 50 Hz / DC) (1 s; ≤ 300 °C)	8,4 kA

Stammdaten	
Nettogewicht	289.000 g/st
GTIN (EAN)	4013364026667
VPE	20 ST
Zolltarifnummer (Komb. Nomenklatur EU)	85359000

Änderungen in Form und Technik, bei Maßen, Gewichten und Werkstoffen behalten wir uns im Sinne des Fortschrittes der Technik vor. Die Abbildungen sind unverbindlich.

*) Genaue Zuordnung siehe Prüfzertifikat.

© DEHN AUSTRIA GmbH • Kornspitzstraße 5 • 4481 Asten • Austria • Tel. +43 720 456800 • info@dehn.at • www.dehn.at

: Geprüft • NEU: Neu • : Auslaufmodell
: Kreuzverbinder • : Längsverbinder • : Parallelverbinder • : T-Verbinder • : Rohrschelle für Parallelverbinder • : Rohrschelle für T-Verbinder
: Rohrschelle für Parallelverbinder • : Rohrschelle für T-Verbinder • : Potentialausgleichsschiene • : Überbrückungsbauteil