RM M16 STTZN (621 097)



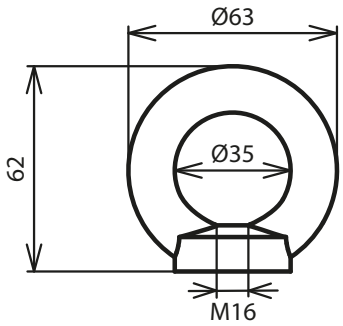

Maßbild

NEU

Typ	RM M16 STTZN
Art-Nr.	**621 097**
Werkstoff	**St/tZn (C15E)**
Außendurchmesser	63 mm
Innendurchmesser	35 mm
Höhe	62 mm
Innengewinde	M16
Traglast axial (F max.)	700 kg
Normenbezug	DIN 582

Stammdaten	
Nettogewicht	236.214 g/st
GTIN (EAN)	4013364502741
VPE	1 ST
Zolltarifnummer (Komb. Nomenklatur EU)	73181699

Änderungen in Form und Technik, bei Maßen, Gewichten und Werkstoffen behalten wir uns im Sinne des Fortschrittes der Technik vor. Die Abbildungen sind unverbindlich.

© DEHN AUSTRIA GmbH • Kornspitzstraße 5 • 4481 Asten • Austria • Tel. +43 720 456800 • info@dehn.at • www.dehn.at

: Geprüft • NEU: Neu • : Auslaufmodell
: Kreuzverbinder • : Längsverbinder • : Parallelverbinder • : T-Verbinder • : Rohrschelle für Parallelverbinder • : Rohrschelle für T-Verbinder
: Rohrschelle für Parallelverbinder • : Rohrschelle für T-Verbinder • : Potentialausgleichsschiene • : Überbrückungsbauteil