HV EKV ES40 (700 002)

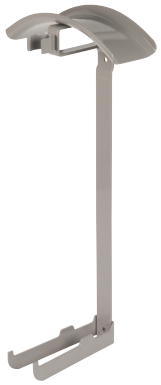

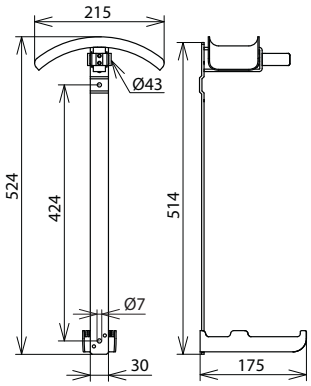

Maßbild

Typ	HV EKV ES40
Art-Nr.	**700 002**
Abmessung	525 x 175 x 214 mm
Für Stangendurchmesser	43 mm
Werkstoff	**Stahl**
Farbe	grau

Stammdaten	
Nettogewicht	1.150 kg/st
GTIN (EAN)	4013364004139
VPE	1 ST
Zolltarifnummer (Komb. Nomenklatur EU)	73269098

Änderungen in Form und Technik, bei Maßen, Gewichten und Werkstoffen behalten wir uns im Sinne des Fortschrittes der Technik vor. Die Abbildungen sind unverbindlich.

© DEHN AUSTRIA GmbH • Kornspitzstraße 5 • 4481 Asten • Austria • Tel. +43 720 456800 • info@dehn.at • www.dehn.at

: Geprüft • NEU: Neu • : Auslaufmodell
: Kreuzverbinder • : Längsverbinder • : Parallelverbinder • : T-Verbinder • : Rohrschelle für Parallelverbinder • : Rohrschelle für T-Verbinder
: Rohrschelle für Parallelverbinder • : Rohrschelle für T-Verbinder • : Potentialausgleichsschiene • : Überbrückungsbauteil