KFP 20 W45 M16 (706 600)

- Spanlos geformtes Innengewinde



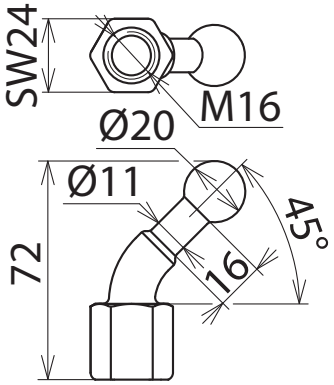

Maßbild

Typ	KFP 20 W45 M16
Art-Nr.	**706 600**
Kugelfestpunkt Ø	20 mm
Abmessung	M16
Schlüsselweite	24 mm
Max. Seilquerschnitt Cu	70 mm²
Max. Kurzschlussstrom I_k 0,5 s	19,5 kA
Max. Kurzschlussstrom I_k 1 s	13,8 kA
Norm	DIN VDE 0683-100 (EN/IEC 61230) und Anlehnung an DIN 48088-1
Werkstoff Festpunkt	**E-Cu/gal Sn**
Werkstoff Gewindebolzen	**NIRO A2-70**
Sechskantmutter	DIN 985-M12-8 / gal Zn; DIN 985-M16-8 / gal Zn

Stammdaten	
Nettogewicht	158.400 g/st
GTIN (EAN)	4013364004283
VPE	1 ST
Zolltarifnummer (Komb. Nomenklatur EU)	85359000

Änderungen in Form und Technik, bei Maßen, Gewichten und Werkstoffen behalten wir uns im Sinne des Fortschrittes der Technik vor. Die Abbildungen sind unverbindlich.

© DEHN AUSTRIA GmbH • Kornspitzstraße 5 • 4481 Asten • Austria • Tel. +43 720 456800 • info@dehn.at • www.dehn.at

: Geprüft • NEU: Neu • : Auslaufmodell
: Kreuzverbinder • : Längsverbinder • : Parallelverbinder • : T-Verbinder • : Rohrschelle für Parallelverbinder • : Rohrschelle für T-Verbinder
: Rohrschelle für Parallelverbinder • : Rohrschelle für T-Verbinder • : Potentialausgleichsschiene • : Überbrückungsbauteil