RBK 30 SQ SN7642 (715 313)

- Erdungs- und Kurzschließvorrichtungen können über den EuK-Konfigurator online zusammengestellt werden



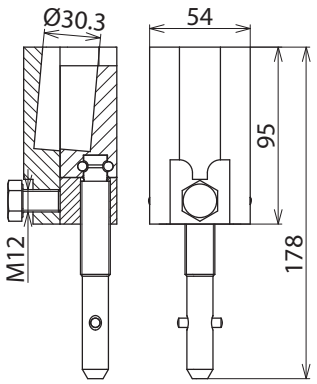

Maßbild

Typ	RBK 30 SQ SN7642
Art-Nr.	**715 313**
Für Kontaktrundbolzen Ø	30 mm
Werkstoff Anschlusslasche	**Cu-Legierung/gal Sn**
Werkstoff Spindel	**Cu-Legierung/gal Sn**
Werkstoff Druckstück	**Cu-Legierung/gal Sn**
Verdrehungsschutz	PK1
Für Seilquerschnitt Cu	16 … 150 mm²
Max. Kurzschlussstrom I_k 0,5 s	42,0 kA
Max. Kurzschlussstrom I_k 1 s	29,6 kA
Norm	DIN VDE 0683-100 (EN/IEC 61230), Schraubspindel mit Querstift DIN 48087
Temperaturbereich	–25 °C … +55 °C
Werkstoff Klemmkörper	**Cu-Legierung/gal Sn**

Stammdaten	
Nettogewicht	1.550 kg/st
GTIN (EAN)	4013364154971
VPE	1 ST
Zolltarifnummer (Komb. Nomenklatur EU)	85359000

Änderungen in Form und Technik, bei Maßen, Gewichten und Werkstoffen behalten wir uns im Sinne des Fortschrittes der Technik vor. Die Abbildungen sind unverbindlich.

Der max. Kurzschlussstrom muss für Klemmen und Erdungs- und Kurzschließseile übereinstimmen!

© DEHN AUSTRIA GmbH • Kornspitzstraße 5 • 4481 Asten • Austria • Tel. +43 720 456800 • info@dehn.at • www.dehn.at

: Geprüft • NEU: Neu • : Auslaufmodell
: Kreuzverbinder • : Längsverbinder • : Parallelverbinder • : T-Verbinder • : Rohrschelle für Parallelverbinder • : Rohrschelle für T-Verbinder
: Rohrschelle für Parallelverbinder • : Rohrschelle für T-Verbinder • : Potentialausgleichsschiene • : Überbrückungsbauteil