EAP 25 SIT US OL (728 503)

- Zum Anschluss von einpoligen Erdungs- und Kurzschließvorrichtungen an Umspannern von Oberleitungsmasten oder an Sicherungsträgern

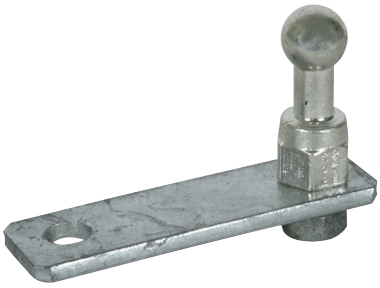

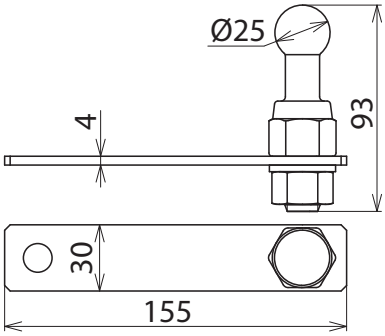

Maßbild

Typ	EAP 25 SIT US OL
Art-Nr.	**728 503**
Festpunkt Ø	25 mm
Abmessung	155 x 30 x 4 mm
Werkstoff Platte	**Aluminium**
Werkstoff Anschlusslasche	**E-Cu/gal Sn**
Werkstoff Festpunkt	**E-Cu/gal Sn**
DB Zeichnungs-Nr.	4 Ebgw 01.60
DB Material-Nr.	157 545
Norm	DIN VDE 0683-100 (EN/IEC 61230) und DIN 48088-1
Werkstoff Gewindebolzen	**NIRO A2-70**
Sechskantmutter	DIN 985-M12-8/gal Zn; DIN 985-M16-8/gal Zn

Stammdaten	
Nettogewicht	453.000 g/st
GTIN (EAN)	4013364079564
VPE	1 ST
Zolltarifnummer (Komb. Nomenklatur EU)	85359000

Änderungen in Form und Technik, bei Maßen, Gewichten und Werkstoffen behalten wir uns im Sinne des Fortschrittes der Technik vor. Die Abbildungen sind unverbindlich.

© DEHN AUSTRIA GmbH • Kornspitzstraße 5 • 4481 Asten • Austria • Tel. +43 720 456800 • info@dehn.at • www.dehn.at

: Geprüft • NEU: Neu • : Auslaufmodell
: Kreuzverbinder • : Längsverbinder • : Parallelverbinder • : T-Verbinder • : Rohrschelle für Parallelverbinder • : Rohrschelle für T-Verbinder
: Rohrschelle für Parallelverbinder • : Rohrschelle für T-Verbinder • : Potentialausgleichsschiene • : Überbrückungsbauteil