EAPA 3 KFP 25 B13 (728 526)

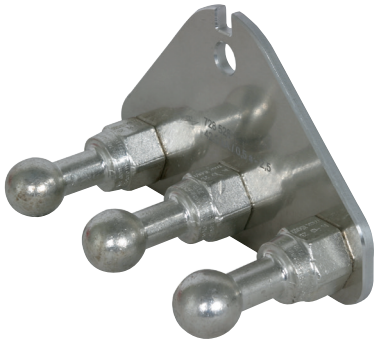

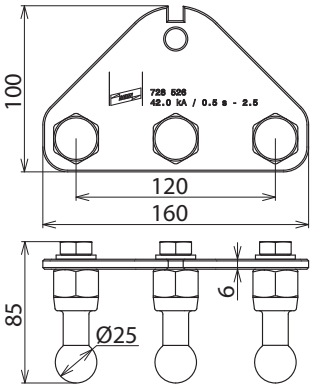

Maßbild

Typ	EAPA 3 KFP 25 B13
Art-Nr.	**728 526**
Festpunkt Ø	25 mm
Werkstoff Platte	**Aluminium**
Max. Seilquerschnitt Cu	150 mm²
Werkstoff Anschlusslasche	4 mm: **Cu/gal Sn**; 6 mm: **St/tZn**
Max. Kurzschlussstrom I_k 0,5 s	42,0 kA
Werkstoff Festpunkt	**E-Cu/gal Sn**
Max. Kurzschlussstrom I_k 1 s	29,6 kA
Norm	DIN VDE 0683-100 (EN/IEC 61230) und Festpunkte nach DIN 48088-1
Werkstoff Gewindebolzen	**NIRO A2-70**
Sechskantmutter	DIN 985-M12-8/gal Zn; DIN 985-M16-8/gal Zn

Stammdaten	
Nettogewicht	934.000 g/st
GTIN (EAN)	4013364147881
VPE	1 ST
Zolltarifnummer (Komb. Nomenklatur EU)	85359000

Änderungen in Form und Technik, bei Maßen, Gewichten und Werkstoffen behalten wir uns im Sinne des Fortschrittes der Technik vor. Die Abbildungen sind unverbindlich.

© DEHN AUSTRIA GmbH • Kornspitzstraße 5 • 4481 Asten • Austria • Tel. +43 720 456800 • info@dehn.at • www.dehn.at

: Geprüft • NEU: Neu • : Auslaufmodell
: Kreuzverbinder • : Längsverbinder • : Parallelverbinder • : T-Verbinder • : Rohrschelle für Parallelverbinder • : Rohrschelle für T-Verbinder
: Rohrschelle für Parallelverbinder • : Rohrschelle für T-Verbinder • : Potentialausgleichsschiene • : Überbrückungsbauteil