EP NH1 3 TI M10 (745 018)

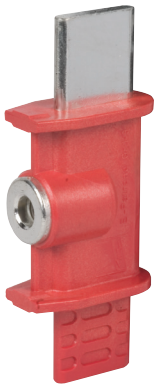

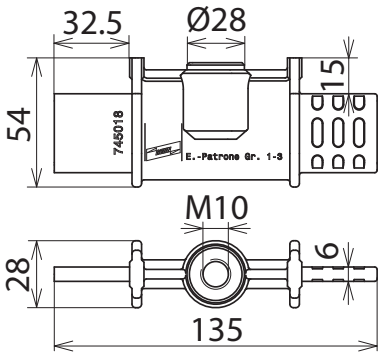

Maßbild

Mit M10-Anschluss zum Einsetzen in NH-Sicherungsunterteile und -leisten der Größen NH 1 ... 3.
Zum Einsetzen mittels Erdungsgriff TI.

Typ	**EP NH1 3 TI M10**
Art-Nr.	**745 018**
Größe	1 ... 3
Max. Seilquerschnitt Cu	35 mm²
Max. Kurzschlussstrom I_k 0,5 s	9,6 kA
Max. Kurzschlussstrom I_k 1 s	6,9 kA
Kunststoffteile	Thermoplast
Metallteile	Cu-Legierung /gal Sn
Anschlussgewinde	M10

Stammdaten	
Nettogewicht	271.000 g/st
GTIN (EAN)	4013364052048
VPE	1 ST
Zolltarifnummer (Komb. Nomenklatur EU)	85359000

Änderungen in Form und Technik, bei Maßen, Gewichten und Werkstoffen behalten wir uns im Sinne des Fortschrittes der Technik vor. Die Abbildungen sind unverbindlich.