Produktdatenblatt: Erdungs-Adapterklemme für Messerkontakte

EK SN7089 (745 510)

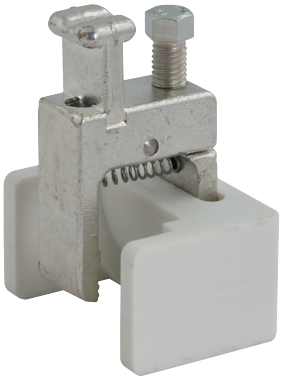

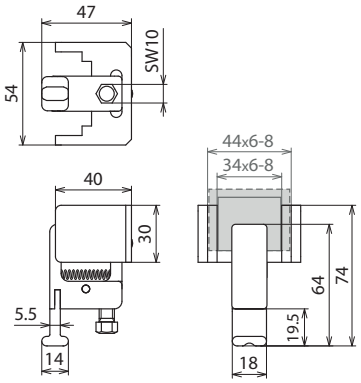

Maßbild

Die Erdungs-Adapterklemme eignet sich speziell zum Kurzschließen der NS-Messerkontakte in NH-Sicherungsleisten mit einer Messerbreite von 33 oder 44 mm und einer Messerstärke von 6 und 8 mm.
Mit T-Anschluss und Sechskant-Feststellschraube SW10.
Zum Einsetzen mittels Erdungsgriff VI und Befestigen mittels Drehgriff mit flexibler Spindel.

Typ	**EK SN7089**
Art-Nr.	**745 510**
für Messerkontakt	33 / 44 mm
Max. Kurzschlussstrom I_k 0,5 s	10,0 kA
Max. Kurzschlussstrom I_k 1 s	6,9 kA

Stammdaten	
Nettogewicht	225.000 g/st
GTIN (EAN)	4013364155671
VPE	1 ST
Zolltarifnummer (Komb. Nomenklatur EU)	85359000

Änderungen in Form und Technik, bei Maßen, Gewichten und Werkstoffen behalten wir uns im Sinne des Fortschrittes der Technik vor. Die Abbildungen sind unverbindlich.

© DEHN AUSTRIA GmbH • Kornspitzstraße 5 • 4481 Asten • Austria • Tel. +43 720 456800 • info@dehn.at • www.dehn.at

: Geprüft • NEU: Neu • : Auslaufmodell
: Kreuzverbinder • : Längsverbinder • : Parallelverbinder • : T-Verbinder • : Rohrschelle für Parallelverbinder • : Rohrschelle für T-Verbinder
: Rohrschelle für Parallelverbinder • : Rohrschelle für T-Verbinder • : Potentialausgleichsschiene • : Überbrückungsbauteil