EP NH00 VI TA (745 905)



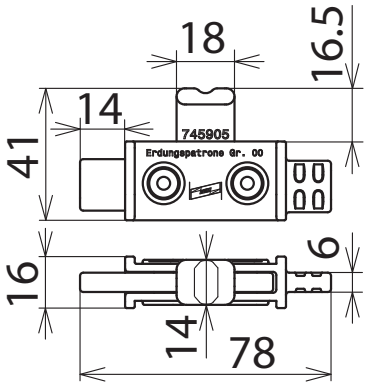

Maßbild

Mit T-Anschluss zum Einsetzen in NH-Sicherungsunterteile und -leisten der Größen NH 00.
Zum Einsetzen mittels Erdungsgriff VI.

Typ	**EP NH00 VI TA**
Art-Nr.	**745 905**
Größe	00
Max. Seilquerschnitt Cu	35 mm²
Max. Kurzschlussstrom I_k 0,5 s	4,9 kA
Max. Kurzschlussstrom I_k 1 s	4,9 kA
Kunststoffteile	**Thermoplast**
Metallteile	**Cu-Legierung /gal Sn**
Anschluss	T-Bolzen

Stammdaten	
Nettogewicht	75.000 g/st
GTIN (EAN)	4013364082021
VPE	1 ST
Zolltarifnummer (Komb. Nomenklatur EU)	85359000

Änderungen in Form und Technik, bei Maßen, Gewichten und Werkstoffen behalten wir uns im Sinne des Fortschrittes der Technik vor. Die Abbildungen sind unverbindlich.

© DEHN AUSTRIA GmbH • Kornspitzstraße 5 • 4481 Asten • Austria • Tel. +43 720 456800 • info@dehn.at • www.dehn.at

: Geprüft • NEU: Neu • : Auslaufmodell
: Kreuzverbinder • : Längsverbinder • : Parallelverbinder • : T-Verbinder • : Rohrschelle für Parallelverbinder • : Rohrschelle für T-Verbinder
: Rohrschelle für Parallelverbinder • : Rohrschelle für T-Verbinder • : Potentialausgleichsschiene • : Überbrückungsbauteil