# KFP 25 W90 M16 (757 600)

- Spanlos geformtes Innengewinde



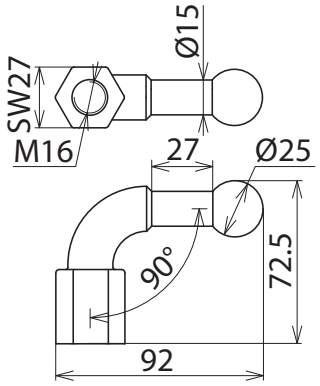


Maßbild

| Typ | KFP 25 W90 M16 |
|---|---|
| **Art-Nr.** | **757 600** |
| Kugelfestpunkt Ø | 25 mm |
| Abmessung | M16 |
| Schlüsselweite | 27 mm |
| Max. Seilquerschnitt Cu | 95 mm² |
| Max. Kurzschlussstrom $I_k$ 0,5 s | 26,5 kA |
| Max. Kurzschlussstrom $I_k$ 1 s | 18,7 kA |
| Norm | DIN VDE 0683-100 (EN/IEC 61230) und Anlehnung an DIN 48088-1 |
| Werkstoff Festpunkt | **E-Cu/gal Sn** |
| Werkstoff Gewindebolzen | **NIRO A2-70** |
| Sechskantmutter | DIN 985-M12-8 / gal Zn; DIN 985-M16-8 / gal Zn |

| Stammdaten | |
|---|---|
| Nettogewicht | 370.000 g/st |
| GTIN (EAN) | 4013364004412 |
| VPE | 1 ST |
| Zolltarifnummer (Komb. Nomenklatur EU) | 85359000 |

Änderungen in Form und Technik, bei Maßen, Gewichten und Werkstoffen behalten wir uns im Sinne des Fortschrittes der Technik vor. Die Abbildungen sind unverbindlich.

© DEHN AUSTRIA GmbH • Kornspitzstraße 5 • 4481 Asten • Austria • Tel. +43 720 456800 • info@dehn.at • www.dehn.at

: Geprüft • NEU: Neu • : Auslaufmodell
: Kreuzverbinder • : Längsverbinder • : Parallelverbinder • : T-Verbinder • : Rohrschelle für Parallelverbinder • : Rohrschelle für T-Verbinder
: Rohrschelle für Parallelverbinder • : Rohrschelle für T-Verbinder • : Potentialausgleichsschiene • : Überbrückungsbauteil