Produktdatenblatt: Adapter für Animal Guard

AD ZK 3M 170 (766 059)



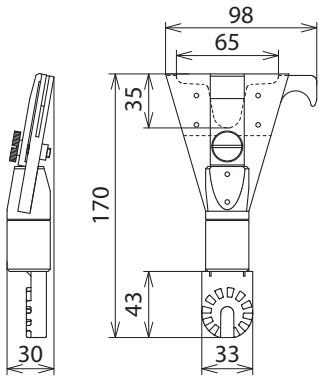

Maßbild

Adapter mit Zahnkupplung zum Einhängen von 3M Animal Guard.

Typ	**AD ZK 3M 170**
Art-Nr.	**766 059**
Gesamtlänge (l_c)	170 mm
DB Zeichnungs-Nr.	Ebgw 04.71

Stammdaten	
Nettogewicht	110.001 g/st
GTIN (EAN)	4013364378681
VPE	1 ST
Zolltarifnummer (Komb. Nomenklatur EU)	82055980

Änderungen in Form und Technik, bei Maßen, Gewichten und Werkstoffen behalten wir uns im Sinne des Fortschrittes der Technik vor. Die Abbildungen sind unverbindlich.

© DEHN AUSTRIA GmbH • Kornspitzstraße 5 • 4481 Asten • Austria • Tel. +43 720 456800 • info@dehn.at • www.dehn.at

: Geprüft • NEU: Neu • : Auslaufmodell
: Kreuzverbinder • : Längsverbinder • : Parallelverbinder • : T-Verbinder • : Rohrschelle für Parallelverbinder • : Rohrschelle für T-Verbinder
: Rohrschelle für Parallelverbinder • : Rohrschelle für T-Verbinder • : Potentialausgleichsschiene • : Überbrückungsbauteil