EL M8 SZ PHE PHV (766 913)



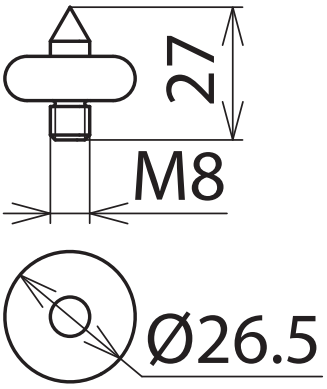

Maßbild

Typ	EL M8 SZ PHE PHV
Art-Nr.	**766 913**
Nennspannung (U_N)	ab 1 kV
Werkstoff	**Ms/gal CuSn**

Stammdaten	
Nettogewicht	42.300 g/st
GTIN (EAN)	4013364051836
VPE	1 ST
Zolltarifnummer (Komb. Nomenklatur EU)	90309000

Änderungen in Form und Technik, bei Maßen, Gewichten und Werkstoffen behalten wir uns im Sinne des Fortschrittes der Technik vor. Die Abbildungen sind unverbindlich.

© DEHN AUSTRIA GmbH • Kornspitzstraße 5 • 4481 Asten • Austria • Tel. +43 720 456800 • info@dehn.at • www.dehn.at

: Geprüft • NEU: Neu • : Auslaufmodell
: Kreuzverbinder • : Längsverbinder • : Parallelverbinder • : T-Verbinder • : Rohrschelle für Parallelverbinder • : Rohrschelle für T-Verbinder
: Rohrschelle für Parallelverbinder • : Rohrschelle für T-Verbinder • : Potentialausgleichsschiene • : Überbrückungsbauteil