Produktdatenblatt: Abstands-Spannungsprüferset ASP

ASPS 110 420 S L (767 573)

- Isolierstange mit Steckkupplung als Abschlussteil zur Handhabeverlängerung
- Im passenden Transportbehälter

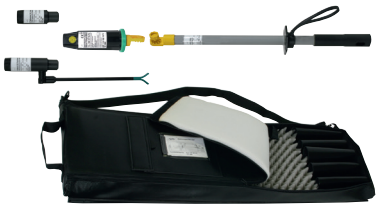

Set – Bestückung:		
Typ	Art.-Nr.	Pos.-Nr.
ASP 110 420 S L	767 583	**1**+**2**+**5**+**7**
KLT 101 30 10	767 996	**9**

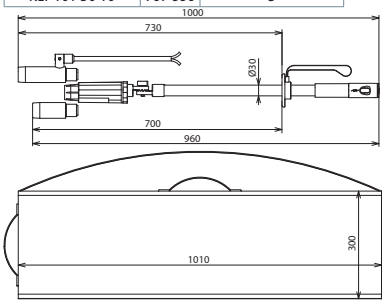

Maßbild

Typ	**ASPS 110 420 S L**
Art-Nr.	**767 573**
Nennspannung (U_N)	110 ... 420 kV
Spannungsart	AC
Frequenz	50 Hz
Gesamtlänge (l_G)	1000 mm
Kategorie	S / L
Temperaturbereich	–25 °C ... +55 °C
Verwendbar bei	
Einsatzort	Freileitungen- und Freiluftschaltanlagen
Anwendung	Schaltanlagen und Freileitungen oder Freileitungen
Ausführung	einpolig
Anzeige	Akustisch und optisch
Eigenprüfvorrichtung	Ja
Werkstoff Anzeigegerät	**Kunststoff vollisoliert, schwarz**
Werkstoff E-Feldsensor	**Kunststoff schwarz**
Werkstoff Isolierstange	**Glasfaserverstärktes Polyesterrohr**

Stammdaten	
Nettogewicht	3.570 kg/st
GTIN (EAN)	4013364134270
VPE	1 ST
Zolltarifnummer (Komb. Nomenklatur EU)	90303370

Änderungen in Form und Technik, bei Maßen, Gewichten und Werkstoffen behalten wir uns im Sinne des Fortschrittes der Technik vor. Die Abbildungen sind unverbindlich.

© DEHN AUSTRIA GmbH • Kornspitzstraße 5 • 4481 Asten • Austria • Tel. +43 720 456800 • info@dehn.at • www.dehn.at

: Geprüft • NEU: Neu • : Auslaufmodell
: Kreuzverbinder • : Längsverbinder • : Parallelverbinder • : T-Verbinder • : Rohrschelle für Parallelverbinder • : Rohrschelle für T-Verbinder
: Rohrschelle für Parallelverbinder • : Rohrschelle für T-Verbinder • : Potentialausgleichsschiene • : Überbrückungsbauteil