Produktdatenblatt: Phasenseitige Anschlusselemente für Freileitungen

PSK 10 32 SQL (784 032)

- Erdungs- und Kurzschließvorrichtungen können über den EuK-Konfigurator online zusammengestellt werden
- Zur phasenseitigen Bestückung von ein- und dreipoligen Erdungs- und Kurzschließseilen in der Freileitung
- Mit langer Schraubspindel mit Querstift

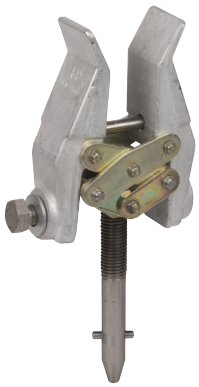

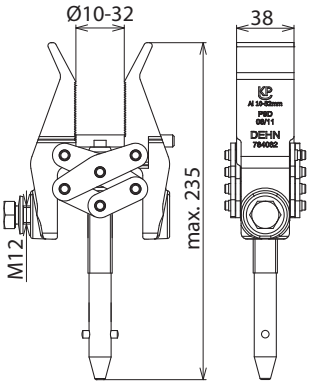

Maßbild

Typ	PSK 10 32 SQL
Art-Nr.	**784 032**
Klemmbereich Ø	10 ... 32 mm
Verdrehungsschutz	PK2
Für Seilquerschnitt Cu	16 ... 95 mm²
Max. Kurzschlussstrom I_k 0,5 s	18,7 kA
Max. Kurzschlussstrom I_k 1 s	18,7 kA
Norm	DIN VDE 0683-100 (EN/IEC 61230), Schraubspindel mit Querstift DIN 48087
Temperaturbereich	–25 °C ... +55 °C
Werkstoff Druckstück	**Al-Legierung**
Werkstoff Klemmkörper	**Al-Legierung**
Werkstoff Spindel	**NIRO**
Werkstoff Einhängehilfe	**St/gal Zn**

Stammdaten	
Nettogewicht	843.000 g/st
GTIN (EAN)	4013364018679
VPE	1 ST
Zolltarifnummer (Komb. Nomenklatur EU)	85359000

Änderungen in Form und Technik, bei Maßen, Gewichten und Werkstoffen behalten wir uns im Sinne des Fortschrittes der Technik vor. Die Abbildungen sind unverbindlich.

Der max. Kurzschlussstrom muss für Klemmen und Erdungs- und Kurzschließseile übereinstimmen!