PSK 10 65 SQL EH (784 501)

- Erdungs- und Kurzschließvorrichtungen können über den EuK-Konfigurator online zusammengestellt werden
- Zur phasenseitigen Bestückung von ein- und dreipoligen Erdungs- und Kurzschließseilen in der Freileitung
- Mit Einhängehilfe zum zielsicheren Einhängen an Leiterseilen
- Mit Verdrehungsschutz Ausführung PK1 und langer Schraubspindel mit Querstift



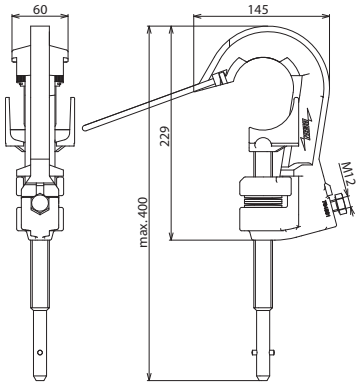

Maßbild

Typ	PSK 10 65 SQL EH
Art-Nr.	**784 501**
Klemmbereich Ø	10 … 65 mm
Verdrehungsschutz	PK1
Für Seilquerschnitt Cu	16 … 120 mm²
Max. Kurzschlussstrom I_k 0,5 s	33,5 kA
Max. Kurzschlussstrom I_k 1 s	23,7 kA
Norm	DIN VDE 0683-100 (EN/IEC 61230), Schraubspindel mit Querstift DIN 48087
Temperaturbereich	–25 °C … +55 °C
Werkstoff Druckstück	**Al-Legierung**
Werkstoff Klemmkörper	**Al-Legierung**
Werkstoff Spindel	**Cu-Legierung/gal Sn**
Werkstoff Einhängehilfe	**St/gal Zn**

Stammdaten	
Nettogewicht	1.950 kg/st
GTIN (EAN)	4013364006560
VPE	1 ST
Zolltarifnummer (Komb. Nomenklatur EU)	85359000

Änderungen in Form und Technik, bei Maßen, Gewichten und Werkstoffen behalten wir uns im Sinne des Fortschrittes der Technik vor. Die Abbildungen sind unverbindlich.

Der max. Kurzschlussstrom muss für Klemmen und Erdungs- und Kurzschließseile übereinstimmen!

© DEHN AUSTRIA GmbH • Kornspitzstraße 5 • 4481 Asten • Austria • Tel. +43 720 456800 • info@dehn.at • www.dehn.at

: Geprüft • NEU: Neu • : Auslaufmodell
: Kreuzverbinder • : Längsverbinder • : Parallelverbinder • : T-Verbinder • : Rohrschelle für Parallelverbinder • : Rohrschelle für T-Verbinder
: Rohrschelle für Parallelverbinder • : Rohrschelle für T-Verbinder • : Potentialausgleichsschiene • : Überbrückungsbauteil