HRB 120 MS (785 140)



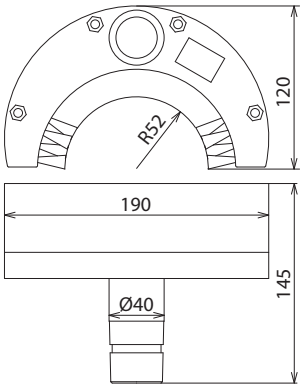

Maßbild

Zum Reinigen von Isolatoren und Durchführungen in horizontaler und vertikaler Anordnung, am Saugrohrwinkel SRW V MS drehbar montiert kann die Bürste um den gesamten Isolator geführt werden.

Typ	**HRB 120 MS**
Art-Nr.	**785 140**
Durchmesser	40 / 120 mm

Stammdaten	
Nettogewicht	340.000 g/st
GTIN (EAN)	4013364087682
VPE	1 ST
Zolltarifnummer (Komb. Nomenklatur EU)	96039099

Änderungen in Form und Technik, bei Maßen, Gewichten und Werkstoffen behalten wir uns im Sinne des Fortschrittes der Technik vor. Die Abbildungen sind unverbindlich.

© DEHN AUSTRIA GmbH • Kornspitzstraße 5 • 4481 Asten • Austria • Tel. +43 720 456800 • info@dehn.at • www.dehn.at

: Geprüft • NEU: Neu • : Auslaufmodell
: Kreuzverbinder • : Längsverbinder • : Parallelverbinder • : T-Verbinder • : Rohrschelle für Parallelverbinder • : Rohrschelle für T-Verbinder
: Rohrschelle für Parallelverbinder • : Rohrschelle für T-Verbinder • : Potentialausgleichsschiene • : Überbrückungsbauteil