SE NH00 (785 641)

- Für Innenraumanlagen
- Zum Schutz gegen Wiedereinschalten
- Symbol „Nicht schalten“ nach VBG 125
- Isoliermesser für NH-Sicherungsunterteile und Verteilerleisten



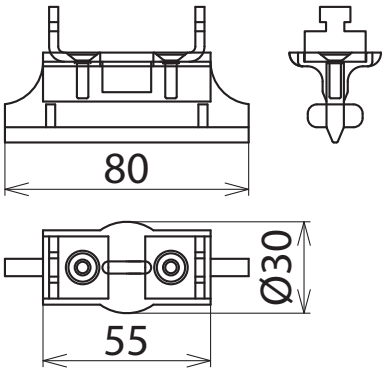

Maßbild

Typ	SE NH00
Art-Nr.	**785 641**
Nennspannung (U_N)	bis 1000 V
Größe	00
Messer	13 x 5 mm
Abmessung	80 mm
Norm	VBG 125 und DIN 40008
Anwendung	Für Innenraumanlagen

Stammdaten	
Nettogewicht	55.000 g/st
GTIN (EAN)	4013364087897
VPE	10 ST
Zolltarifnummer (Komb. Nomenklatur EU)	85369095

Änderungen in Form und Technik, bei Maßen, Gewichten und Werkstoffen behalten wir uns im Sinne des Fortschrittes der Technik vor. Die Abbildungen sind unverbindlich.

© DEHN AUSTRIA GmbH • Kornspitzstraße 5 • 4481 Asten • Austria • Tel. +43 720 456800 • info@dehn.at • www.dehn.at

: Geprüft • NEU: Neu • : Auslaufmodell
: Kreuzverbinder • : Längsverbinder • : Parallelverbinder • : T-Verbinder • : Rohrschelle für Parallelverbinder • : Rohrschelle für T-Verbinder
: Rohrschelle für Parallelverbinder • : Rohrschelle für T-Verbinder • : Potentialausgleichsschiene • : Überbrückungsbauteil