SE NH0 (785 642)

- Für Innenraumanlagen
- Zum Schutz gegen Wiedereinschalten
- Symbol „Nicht schalten“ nach VBG 125
- Isoliermesser für NH-Sicherungsunterteile und Verteilerleisten



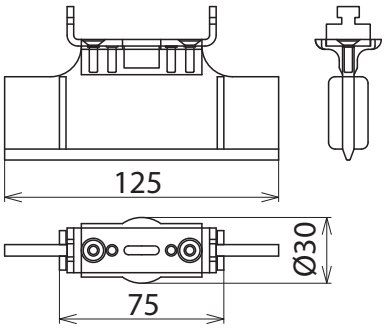

Maßbild

Typ	SE NH0
Art-Nr.	**785 642**
Nennspannung (U_N)	bis 1000 V
Größe	0
Messer	38 x 5 mm
Abmessung	125 mm
Norm	VBG 125 und DIN 40008
Anwendung	Für Innenraumanlagen

Stammdaten	
Nettogewicht	75.000 g/st
GTIN (EAN)	4013364087903
VPE	10 ST
Zolltarifnummer (Komb. Nomenklatur EU)	85369095

Änderungen in Form und Technik, bei Maßen, Gewichten und Werkstoffen behalten wir uns im Sinne des Fortschrittes der Technik vor. Die Abbildungen sind unverbindlich.

© DEHN AUSTRIA GmbH • Kornspitzstraße 5 • 4481 Asten • Austria • Tel. +43 720 456800 • info@dehn.at • www.dehn.at

: Geprüft • NEU: Neu • : Auslaufmodell
: Kreuzverbinder • : Längsverbinder • : Parallelverbinder • : T-Verbinder • : Rohrschelle für Parallelverbinder • : Rohrschelle für T-Verbinder
: Rohrschelle für Parallelverbinder • : Rohrschelle für T-Verbinder • : Potentialausgleichsschiene • : Überbrückungsbauteil