SAK PFE KN (792 450)

- Schienen-Erdungsklemme
- Mit abnehmbarem Knebel (Arretierungsfeder)
- Für die profilfreie Erdung von Schienenprofilen S49, S54, S64 und UIC60

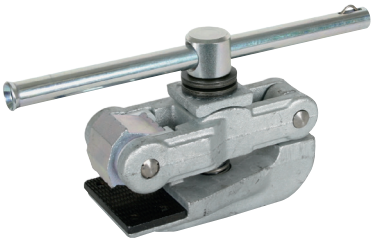

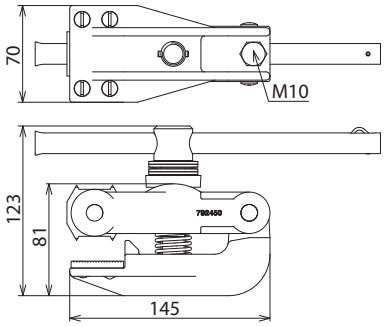

Maßbild

Typ	SAK PFE KN
Art-Nr.	**792 450**
Verdrehungsschutz	PK2 (Ø10,5 mm)
Seilmaterial	**Cu**
Für Seilquerschnitt	50 mm²
Max. Kurzschlussstrom I_k 0,06 s	34,0 kA
DB Zeichnungs-Nr.	3 Ebgw 01.53 Bl. 1
DB Material-Nr.	157 535
Werkstoff Druckstück	**Stahl gehärtet**
Werkstoff Klemmkörper	**TG/tZn**
Werkstoff Spindel	**NIRO**

Stammdaten	
Nettogewicht	2.600 kg/st
GTIN (EAN)	4013364051744
VPE	1 ST
Zolltarifnummer (Komb. Nomenklatur EU)	85359000

Änderungen in Form und Technik, bei Maßen, Gewichten und Werkstoffen behalten wir uns im Sinne des Fortschrittes der Technik vor. Die Abbildungen sind unverbindlich.