SAK PFE ARA (792 455)

- Schienen-Erdungsklemme
- Mit abnehmbarer Ratsche
- Für die profilfreie Erdung von Schienenprofilen S49, S54, S64 und UIC60



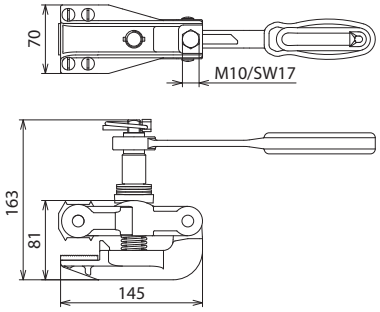

Maßbild

Typ	SAK PFE ARA
Art-Nr.	**792 455**
Verdrehungsschutz	PK2 (Ø10,5 mm)
Seilmaterial	Cu
Für Seilquerschnitt	50 mm²
Max. Kurzschlussstrom I_k 0,06 s	32,0 kA
DB Zeichnungs-Nr.	3 Ebgw 01.53 Bl. 2
Werkstoff Druckstück	NIRO
Werkstoff Klemmkörper	TG/tZn
Werkstoff Spindel	NIRO

Stammdaten	
Nettogewicht	2.891 kg/st
GTIN (EAN)	4013364376724
VPE	1 ST
Zolltarifnummer (Komb. Nomenklatur EU)	85359000

Änderungen in Form und Technik, bei Maßen, Gewichten und Werkstoffen behalten wir uns im Sinne des Fortschrittes der Technik vor. Die Abbildungen sind unverbindlich.

© DEHN AUSTRIA GmbH • Kornspitzstraße 5 • 4481 Asten • Austria • Tel. +43 720 456800 • info@dehn.at • www.dehn.at

: Geprüft • NEU: Neu • : Auslaufmodell
: Kreuzverbinder • : Längsverbinder • : Parallelverbinder • : T-Verbinder • : Rohrschelle für Parallelverbinder • : Rohrschelle für T-Verbinder
: Rohrschelle für Parallelverbinder • : Rohrschelle für T-Verbinder • : Potentialausgleichsschiene • : Überbrückungsbauteil