AP SR D50 4AE HVI V2A (819 288)



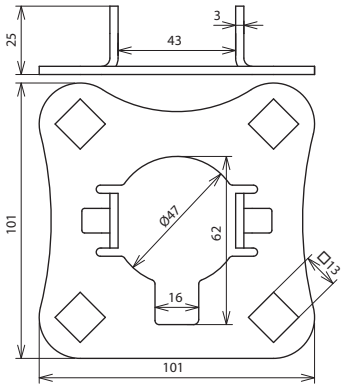

Maßbild

Anschlussplatte (vierfach, inkl. zwei Sperrzahnmuttern) zur Montage der HVI long Leitung am Stützrohr Ø50 mm (z. B. Art.-Nr. 105 330, 105 331, 105 332, 105 333).

Typ	**AP SR D50 4AE HVI V2A**
Art-Nr.	**819 288**
Werkstoff	NIRO
Aufnahme Anschlussplatte	Vierkantloch 13
Normenbezug	DIN IEC/TS 62561-8 (VDE V 0185-561-8)

Stammdaten	
Nettogewicht	172.000 g/st
GTIN (EAN)	4013364236479
VPE	1 ST
Zolltarifnummer (Komb. Nomenklatur EU)	85389099

Änderungen in Form und Technik, bei Maßen, Gewichten und Werkstoffen behalten wir uns im Sinne des Fortschrittes der Technik vor. Die Abbildungen sind unverbindlich.

© DEHN AUSTRIA GmbH • Kornspitzstraße 5 • 4481 Asten • Austria • Tel. +43 720 456800 • info@dehn.at • www.dehn.at

: Geprüft • NEU: Neu • : Auslaufmodell
: Kreuzverbinder • : Längsverbinder • : Parallelverbinder • : T-Verbinder • : Rohrschelle für Parallelverbinder • : Rohrschelle für T-Verbinder
: Rohrschelle für Parallelverbinder • : Rohrschelle für T-Verbinder • : Potentialausgleichsschiene • : Überbrückungsbauteil