Produktdatenblatt: Befestigungsset für Stützrohre D40/50

BFS SR D40 4AE HVI LI PL KST (819 296)



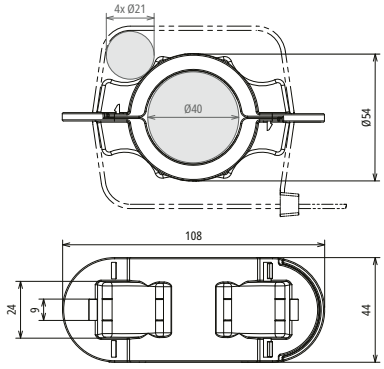

Maßbild

Befestigungsset zur Montage der HVI light plus Leitung an HVI light plus Stützrohren, bestehend aus zwei Halbschalen und einem Kabelbinder zum Befestigen von bis zu vier HVI light plus Leitungen im GFK-Bereich des Stützrohres.

Typ	**BFS SR D40 4AE HVI LI PL KST**
Art-Nr.	**819 296**
Werkstoff	**Kunststoff**
Durchmesser Ø	40 mm
Leitungshalter	4-fach

Stammdaten	
Nettogewicht	33.701 g/st
GTIN (EAN)	4013364492684
VPE	1 ST
Zolltarifnummer (Komb. Nomenklatur EU)	85389099

Änderungen in Form und Technik, bei Maßen, Gewichten und Werkstoffen behalten wir uns im Sinne des Fortschrittes der Technik vor. Die Abbildungen sind unverbindlich.

© DEHN AUSTRIA GmbH • Kornspitzstraße 5 • 4481 Asten • Austria • Tel. +43 720 456800 • info@dehn.at • www.dehn.at

: Geprüft • NEU: Neu • : Auslaufmodell
: Kreuzverbinder • : Längsverbinder • : Parallelverbinder • : T-Verbinder • : Rohrschelle für Parallelverbinder • : Rohrschelle für T-Verbinder
: Rohrschelle für Parallelverbinder • : Rohrschelle für T-Verbinder • : Potentialausgleichsschiene • : Überbrückungsbauteil