Produktdatenblatt: Befestigungsset für Stützrohre D40/50

BFS SR D50 4AE HVI KST (819 297)



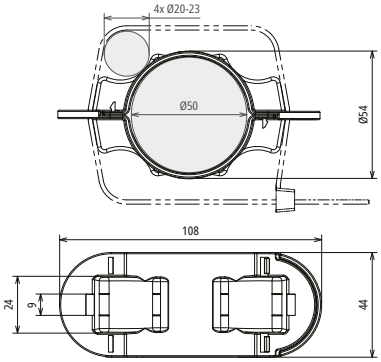

Maßbild

Befestigungsset zur Montage der HVI long Leitung an Stützrohren, bestehend aus zwei Halbschalen und einem Kabelbinder zum Befestigen von bis zu vier HVI Leitungen im GFK-Bereich des Stützrohres.

Typ	**BFS SR D50 4AE HVI KST**
Art-Nr.	**819 297**
Werkstoff	**Kunststoff**
Durchmesser Ø	50 mm
Leitungshalter	4-fach

Stammdaten	
Nettogewicht	29.001 g/st
GTIN (EAN)	4013364492691
VPE	1 ST
Zolltarifnummer (Komb. Nomenklatur EU)	85389099

Änderungen in Form und Technik, bei Maßen, Gewichten und Werkstoffen behalten wir uns im Sinne des Fortschrittes der Technik vor. Die Abbildungen sind unverbindlich.

© DEHN AUSTRIA GmbH • Kornspitzstraße 5 • 4481 Asten • Austria • Tel. +43 720 456800 • info@dehn.at • www.dehn.at

: Geprüft • NEU: Neu • : Auslaufmodell
: Kreuzverbinder • : Längsverbinder • : Parallelverbinder • : T-Verbinder • : Rohrschelle für Parallelverbinder • : Rohrschelle für T-Verbinder
: Rohrschelle für Parallelverbinder • : Rohrschelle für T-Verbinder • : Potentialausgleichsschiene • : Überbrückungsbauteil