Produktdatenblatt: Fangmaste für HVI light Leitung auf Flachdächern

FM D50 10 2900 GFK AL DBS KB STTZN (819 380)



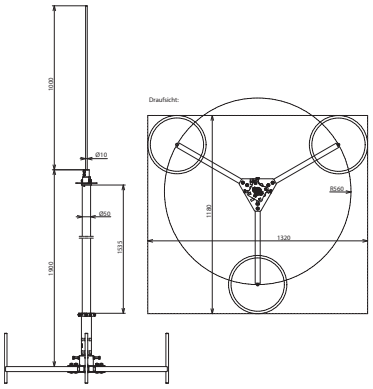

Maßbild

Typ	FM D50 10 2900 GFK AL DBS KB STTZN
Art-Nr.	**819 380**
Höhe	2900 mm
Werkstoff Stativ	**St/tZn**
Platzbedarf Stativ	1180 x 1320 mm
Radius Stativ	560 mm
Werkstoff Stützrohr	**GFK / Al**
Länge Stützrohr	1900 mm
Isolierstrecke	1535 mm
Durchmesser Ø Außen	50 mm
Länge Fangspitze	1000 mm
Werkstoff Fangspitze	**NIRO**
Max. Böenwindgeschwindigkeit bei 3 Sockeln à 17 kg, 2x HVI light außen	121 km/h
Max. Böenwindgeschwindigkeit bei 6 Sockeln à 17 kg, 2x HVI light außen	166 km/h
Max. Böenwindgeschwindigkeit bei 9 Sockeln à 17 kg, 2x HVI light außen	203 km/h
Ausziehkraft bei einer Länge von 500 mm	200 N (Stützrohr Isolator nach 62561-8)
Biegekraft bei einer Länge von 500 mm	200 N (Stützrohr Isolator nach 62561-8)
Normenbezug	DIN IEC/TS 62561-8 (VDE V 0185-561-8)

Stammdaten	
Nettogewicht	13.760 kg/st
GTIN (EAN)	4013364241916
VPE	1 ST
Zolltarifnummer (Komb. Nomenklatur EU)	85389099

Änderungen in Form und Technik, bei Maßen, Gewichten und Werkstoffen behalten wir uns im Sinne des Fortschrittes der Technik vor. Die Abbildungen sind unverbindlich.

© DEHN AUSTRIA GmbH • Kornspitzstraße 5 • 4481 Asten • Austria • Tel. +43 720 456800 • info@dehn.at • www.dehn.at

: Geprüft • NEU: Neu • : Auslaufmodell
: Kreuzverbinder • : Längsverbinder • : Parallelverbinder • : T-Verbinder • : Rohrschelle für Parallelverbinder • : Rohrschelle für T-Verbinder
: Rohrschelle für Parallelverbinder • : Rohrschelle für T-Verbinder • : Potentialausgleichsschiene • : Überbrückungsbauteil