Produktdatenblatt: Fangmaste für HVI light Leitung auf Flachdächern

FM D50 22 16 10 4900 GFK AL DBS KB STTZN (819 390)



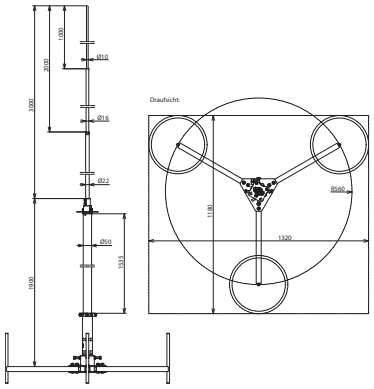

Maßbild

Typ	FM D50 22 16 10 4900 GFK AL DBS KB STTZN
Art-Nr.	**819 390**
Höhe	4900 mm
Werkstoff Stativ	**St/tZn**
Platzbedarf Stativ	1180 x 1320 mm
Radius Stativ	560 mm
Werkstoff Stützrohr	**GFK** / **Al**
Länge Stützrohr	1900 mm
Isolierstrecke	1535 mm
Durchmesser Ø Außen	50 mm
Länge Fangstange	3000 mm
Werkstoff Fangstange	**Al**
Schraubenausführung	M10 x 40
Max. Böenwindgeschwindigkeit bei 3 Sockeln à 17 kg, 2x HVI light außen	97 km/h
Max. Böenwindgeschwindigkeit bei 6 Sockeln à 17 kg, 2x HVI light außen	124 km/h
Max. Böenwindgeschwindigkeit bei 9 Sockeln à 17 kg, 2x HVI light außen	147 km/h
Ausziehkraft bei einer Länge von 500 mm	200 N (Stützrohr Isolator nach 62561-8)
Biegekraft bei einer Länge von 500 mm	200 N (Stützrohr Isolator nach 62561-8)
Normenbezug	DIN IEC/TS 62561-8 (VDE V 0185-561-8)

Stammdaten	
Nettogewicht	13.150 kg/st
GTIN (EAN)	4013364241930
VPE	1 ST
Zolltarifnummer (Komb. Nomenklatur EU)	85389099

Änderungen in Form und Technik, bei Maßen, Gewichten und Werkstoffen behalten wir uns im Sinne des Fortschrittes der Technik vor. Die Abbildungen sind unverbindlich.

© DEHN AUSTRIA GmbH • Kornspitzstraße 5 • 4481 Asten • Austria • Tel. +43 720 456800 • info@dehn.at • www.dehn.at

: Geprüft • NEU: Neu • : Auslaufmodell
: Kreuzverbinder • : Längsverbinder • : Parallelverbinder • : T-Verbinder • : Rohrschelle für Parallelverbinder • : Rohrschelle für T-Verbinder
: Rohrschelle für Parallelverbinder • : Rohrschelle für T-Verbinder • : Potentialausgleichsschiene • : Überbrückungsbauteil