DGPM 1 255 S (900 050)

- RADAX-Flow-Funkenstreckentechnologie
- Ableitvermögen 100 kA (10/350 µs)
- Summenstrom-Ableiter, speziell für den Einsatz im TT-System in der „“3+1““- und „“1+1““-Schaltung nach DIN VDE 0100-534 zwischen Neutralleiter N und Schutzleiter PE



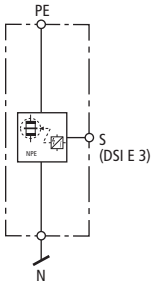

Prinzipschaltbild

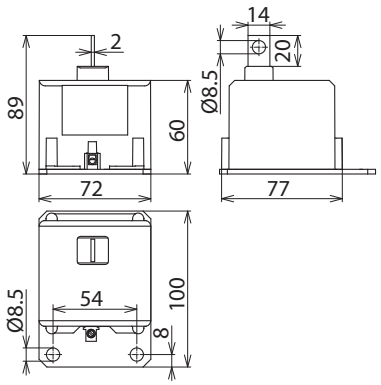

Maßbild

Koordinierter, einpoliger N-PE-Blitzstrom-Ableiter für die Sammelschiene.

Typ	**DGPM 1 255 S**
Art-Nr.	**900 050**
SPD nach EN 61643-11 / ... IEC 61643-11	Typ 1 / Class I
Höchste Dauerspannung AC (U_C)	255 V (50 / 60 Hz)
Blitzstoßstrom (10/350 µs) (I_{imp})	100 kA
Spezifische Energie (W/R)	2,50 MJ/Ohm
Schutzpegel (U_p)	≤ 2,5 kV (beinhaltet 80 cm Anschlussleitung)
Folgestromlöschfähigkeit AC (I_{fi})	100 A_{eff}
Ansprechzeit (t_A)	≤ 100 ns
TOV-Spannung	1200 V / 200 ms
TOV-Spannung (U_T) – Charakteristik	1200 V / 200 ms. – Festigkeit
Betriebstemperaturbereich (T_U)	-40 °C ... +80 °C
Anzahl der Ports	1
Montage auf	N-Sammelschiene min. 35 mm²
Anschluss	durch Kabelschuh min. 35 mm² / max. 50 mm²
Funktionsüberwachung	über DEHNsignal DSI E 3
Anschluss für DSI E 3 (S) min.	1 mm² ein- / feindrähtig
Anschluss für DSI E 3 (S) max.	2,5 mm² ein- / feindrähtig
Gehäusewerkstoff	Thermoplast, Farbe rot, UL 94 V-0
Einbauort	Innenraum
Einbaumaße (B x H x D)	72 x 89 x 100 mm

Stammdaten	
Nettogewicht	507.000 g/st
GTIN (EAN)	4013364107496
VPE	1 ST
Zolltarifnummer (Komb. Nomenklatur EU)	85363090

Änderungen in Form und Technik, bei Maßen, Gewichten und Werkstoffen behalten wir uns im Sinne des Fortschrittes der Technik vor. Die Abbildungen sind unverbindlich.

© DEHN AUSTRIA GmbH • Kornspitzstraße 5 • 4481 Asten • Austria • Tel. +43 720 456800 • info@dehn.at • www.dehn.at

: Geprüft • NEU: Neu • : Auslaufmodell
: Kreuzverbinder • : Längsverbinder • : Parallelverbinder • : T-Verbinder • : Rohrschelle für Parallelverbinder • : Rohrschelle für T-Verbinder
: Rohrschelle für Parallelverbinder • : Rohrschelle für T-Verbinder • : Potentialausgleichsschiene • : Überbrückungsbauteil