DCG T1 BATT 1500 FM (900 095)



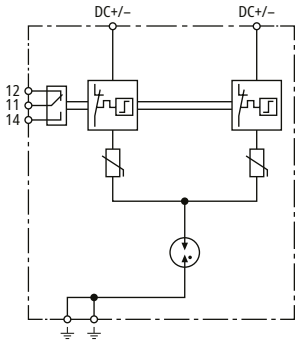

Prinzipschaltbild

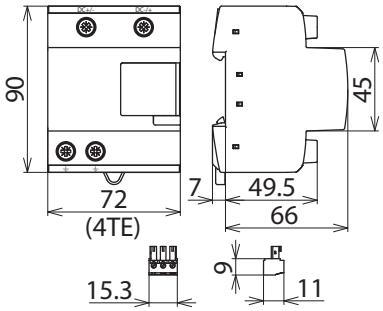

Maßbild

Kombi-Ableiter für Batteriespeichersysteme bis 1500 V DC mit potentialfreiem Fernmeldekontakt.

NEU

Typ	DCG T1 BATT 1500 FM
Art-Nr.	**900 095**
SPD in Anlehnung an IEC 61643-11	Typ 1 + Typ 2 / Class I + Class II
Höchste Dauerspannung DC [DC+/DC-] (U_C)	≤ 1500 V
Höchste Dauerspannung DC [(DC+/DC-) --> PE] (U_C)	≤ 750 V
Kurzschlussfestigkeit (t ≤ 5,83 ms) (I_{SCCR})	100 kA
Vorsicherung für DC Batteriespeichersystemen bis I_{SCCR}	Bussman HLS 2000Vdc /200 A 2+/A173 DST aR Mersen Protistor D122SD20C200QF 200A 2000V DC aR
Nennableitstoßstrom (8/20 µs) (I_n)	12,5 kA
Gesamtableitstoßstrom (10/350 µs) [DC+/DC- -> PE] (I_{total})	10 kA
Blitzstoßstrom (10/350 µs) [DC+ -> PE/DC- -> PE] (I_{imp})	5 kA
Schutzpegel [(DC+/DC-) -> PE] (U_p)	< 3 kV
Schutzpegel [DC+ -> DC-] (U_p)	< 6 kV
Ansprechzeit (t_A)	≤ 100 ns
Schutzleiterstrom (I_{PE})	≤ 25 µA
Betriebstemperaturbereich (T_U)	-40 °C ... +80 °C
Funktions- / Defektanzeige	grün / rot
Anzahl der Ports	1
Anschlussquerschnitt (min.)	1,5 mm² ein- / feindrähtig
Anschlussquerschnitt (max.)	35 mm² mehrdrähtig / 25 mm² feindrähtig
Montage auf	35 mm Hutschiene nach EN 60715
Gehäusewerkstoff	Thermoplast, Farbe rot, UL 94 V-0
Einbauort	Innenraum
Schutzart	IP 20
Einbaumaße	4 TE, DIN 43880
FM-Kontakte / Kontaktform	Wechsler
Schaltleistung AC	250 V / 0,5 A
Schaltleistung DC	250 V / 0,1 A; 125 V / 0,2 A; 75 V / 0,5 A
Anschlussquerschnitt für FM-Klemmen	max. 1,5 mm² ein- / feindrähtig

Stammdaten	
Nettogewicht	511.000 g/st
GTIN (EAN)	4013364510838
VPE	1 ST
Zolltarifnummer (Komb. Nomenklatur EU)	85354000

Änderungen in Form und Technik, bei Maßen, Gewichten und Werkstoffen behalten wir uns im Sinne des Fortschrittes der Technik vor. Die Abbildungen sind unverbindlich.

© DEHN AUSTRIA GmbH • Kornspitzstraße 5 • 4481 Asten • Austria • Tel. +43 720 456800 • info@dehn.at • www.dehn.at

: Geprüft • NEU: Neu • : Auslaufmodell
: Kreuzverbinder • : Längsverbinder • : Parallelverbinder • : T-Verbinder • : Rohrschelle für Parallelverbinder • : Rohrschelle für T-Verbinder
: Rohrschelle für Parallelverbinder • : Rohrschelle für T-Verbinder • : Potentialausgleichsschiene • : Überbrückungsbauteil