DBM 1 255 S (900 220)

- Kombination aus Funkenstrecke und integrierter Ableitervorsicherung
- Direktmontage auf PEN- / N-Schiene
- Hohe Folgestromlöschfähigkeit und Folgestrombegrenzung durch RADAX-Flow-Technologie



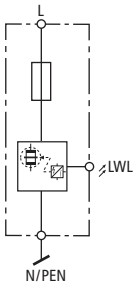

Prinzipschaltbild

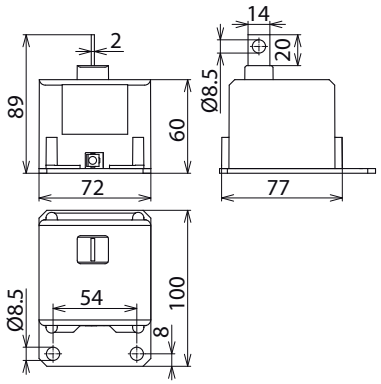

Maßbild

Koordinierter, einpoliger Blitzstrom-Ableiter mit integrierter Ableitervorsicherung für die Sammelschiene.

Typ	**DBM 1 255 S**
Art-Nr.	**900 220**
SPD nach EN 61643-11 / ... IEC 61643-11	Typ 1 / Class I
Nennspannung AC (U_N)	230 V (50 / 60 Hz)
Höchste Dauerspannung AC (U_C)	255 V (50 / 60 Hz)
Blitzstoßstrom (10/350 µs) (I_{imp})	25 kA
Spezifische Energie (W/R)	156,25 kJ/Ohm
Schutzpegel (U_p)	≤ 2,5 kV (beinhaltet 80 cm Anschlussleitung)
Folgestromlöschfähigkeit AC (I_{fi})	50 kA_{eff}
Folgestrombegrenzung / Selektivität	Nichtauslösen einer 35 A gG Sicherung bis 50 kA_{eff} (prosp.)
Ansprechzeit (t_A)	≤ 100 ns
Kurzschlussfestigkeit (I_{SCCR})	100 kA_{eff} (220 kA_{peak})
Max. netzseitiger Überstromschutz	nicht notwendig
Bemessungsausschaltvermögen des internen Back-Up Schutzes	100 kA
TOV-Spannung (U_T) – Charakteristik	440 V / 120 min. – Festigkeit
Betriebstemperaturbereich (T_U)	-40 °C ... +80 °C
Anzahl der Ports	1
Montage auf	PEN- / N-Sammelschiene min. 35 mm²
Anschluss	durch Kabelschuh min. 35 mm²/max. 50 mm²
Gehäusewerkstoff	Thermoplast, Farbe rot, UL 94 V-0
Einbauort	Innenraum
Einbaumaße (B x H x D)	72 x 89 x 100 mm
Betriebsanzeige	mittels LWL über DSI E 3
Erweiterte technische Daten	
– Max. prospektiver Kurzschlussstrom	100 kA_{eff} (220 kA_{peak})
– Begrenzung / Löschung von Netzfolgeströmen	bis 100 kA_{eff} (220 kA_{peak})

Stammdaten	
Nettogewicht	698.700 g/st
GTIN (EAN)	4013364106734
VPE	1 ST
Zolltarifnummer (Komb. Nomenklatur EU)	85363090

Änderungen in Form und Technik, bei Maßen, Gewichten und Werkstoffen behalten wir uns im Sinne des Fortschrittes der Technik vor. Die Abbildungen sind unverbindlich.

© DEHN AUSTRIA GmbH • Kornspitzstraße 5 • 4481 Asten • Austria • Tel. +43 720 456800 • info@dehn.at • www.dehn.at

: Geprüft • NEU: Neu • : Auslaufmodell
: Kreuzverbinder • : Längsverbinder • : Parallelverbinder • : T-Verbinder • : Rohrschelle für Parallelverbinder • : Rohrschelle für T-Verbinder
: Rohrschelle für Parallelverbinder • : Rohrschelle für T-Verbinder • : Potentialausgleichsschiene • : Überbrückungsbauteil