V NH1 280 (900 270)

- Ableiter zum Einsatz in NH-Sicherungsunterteilen der Größen 00 und 1
- Zinkoxidvaristor mit Überwachungseinrichtung, Abtrennvorrichtung und integrierter Ableitervorsicherung (VA NH zusätzlich mit in Reihe geschalteter Funkenstrecke)
- Defektanzeige durch Herausspringen des Signalstiftes



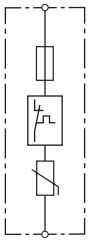

Prinzipschaltbild

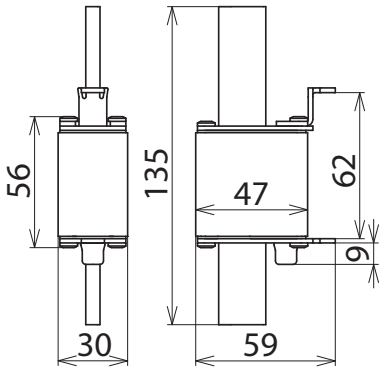

Maßbild

Überspannungs-Ableiter zum Einsatz in NH-Sicherungsunterteilen der Größe 1 für TN- und TT-Systeme.

Typ	**V NH1 280**
Art-Nr.	**900 270**
SPD nach EN 61643-11 / ... IEC 61643-11	Typ 2 / Class II
Energetisch koordinierte Schutzwirkung zum Endgerät (≤ 10 m)	Typ 2 + Typ 3
Nennspannung AC (U_N)	230 V (50 / 60 Hz)
Höchste Dauerspannung AC (U_C)	280 V (50 / 60 Hz)
Nennableitstoßstrom (8/20 µs) (I_n)	15 kA
Max. Ableitstoßstrom (8/20 µs) (I_{max})	30 kA
Schutzpegel (U_P)	≤ 1,5 kV
Schutzpegel bei 5 kA (U_P)	≤ 1,2 kV
Ansprechzeit (t_A)	≤ 25 ns
Max. netzseitiger Überstromschutz	nicht notwendig
Bemessungsausschaltvermögen des internen Back-Up Schutzes	25 kA
Kurzschlussfestigkeit (I_{SCCR})	25 kA_{eff}
TOV-Spannung (U_T) – Charakteristik	335 V / 5 sec. – Festigkeit 440 V / 120 min. – sicherer Ausfall
Anzeige der Abtrennvorrichtung	roter Signalstift
Anzahl der Ports	1
Betriebstemperaturbereich (T_U)	-40 °C ... +80 °C
Montage auf	NH-Sicherungsunterteil Größe 1
Gehäusewerkstoff	Thermoplast, Farbe rot, UL 94 V-0
Einbauort	Innenraum
Schutzart	IPX4W

Stammdaten	
Nettogewicht	223.100 g/st
GTIN (EAN)	4013364106703
VPE	1 ST
Zolltarifnummer (Komb. Nomenklatur EU)	85363030

Änderungen in Form und Technik, bei Maßen, Gewichten und Werkstoffen behalten wir uns im Sinne des Fortschrittes der Technik vor. Die Abbildungen sind unverbindlich.

© DEHN AUSTRIA GmbH • Kornspitzstraße 5 • 4481 Asten • Austria • Tel. +43 720 456800 • info@dehn.at • www.dehn.at

: Geprüft • NEU: Neu • : Auslaufmodell
: Kreuzverbinder • : Längsverbinder • : Parallelverbinder • : T-Verbinder • : Rohrschelle für Parallelverbinder • : Rohrschelle für T-Verbinder
: Rohrschelle für Parallelverbinder • : Rohrschelle für T-Verbinder • : Potentialausgleichsschiene • : Überbrückungsbauteil