SK EK480 G2S-2d LM DCOR (900 443)

Der Sicherungskasten EK480 ist ein Qualitätsprodukt aus dem Hause Langmatz, welches sich durch hochwertige Verarbeitung und praxisbewährte Eigenschaften auszeichnet. Die EK480 Produktreihe erfüllt alle mechanischen und elektrischen Anforderungen und Normen. Leuchten mit hochwertiger Elektronik können so wirkungsvoll gegen Überspannungen durch Schalthandlungen oder Naheinschläge geschützt werden.•

Flexibilität• Optimale Montage durch großen Anschlussraum
- Federklemmtechnik (innovative Stecktechnik ermöglicht werkzeugloses Beschalten der Adern zur Leuchte)
- Überspannungsschutz leicht austauschbar

Stabilität und Sicherheit• Berührschutz, unverlierbar und transparent, zur einfachen Anschlusskontrolle
- Stabiles Gehäuse aus schlagfestem, durchgefärbten Polyamid IP54

Eigenschaften Überspannungsschutz• Zweifache optische Defektanzeige für den Ableitpfad der Versorgungsspannung und der Steuerphase
- Transparente Abdeckung für optische Ausfallerkennung des Überspannungsschutzes
- Möglichkeit zur Abschaltung der Leuchte bei defektem Überspannungsschutz
- Schutz einer 2. Phase / Steuerphase
- Mehrpoliger Überspannungsableiter Typ 2 mit Überwachungseinrichtung und Abtrennvorrichtung

Abtrennvorrichtung• Angepasste Bauform zur optimalen Integration im oberen Kabelanschlussbereich

Einsatzbereich• Einsetzbar ab einer Türgröße von 80 x 300 mm
- Geeignet zum Einbau ab einem Mastinnendurchmesser von 89 mm



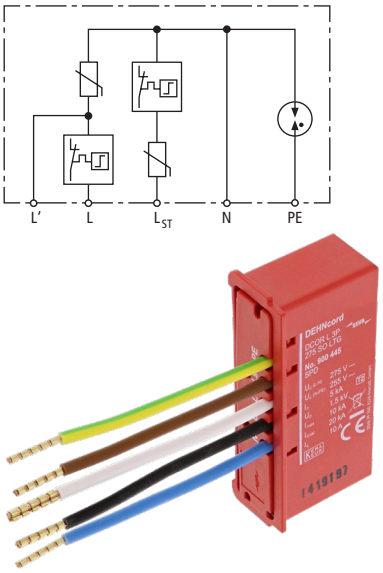

Prinzipschaltbild

Typ	**SK EK480 G2S-2d LM DCOR**
Art-Nr.	**900 443**
Daten Sicherungskasten	
Bezeichnung	EK480 mit Überspannungsschutz
Abmessungen	276 x 81 x 70 mm
ab Mastinnendurchmesser	89 mm
Material Gehäuse	Polyamid
Farbe Gehäuse	Standardfarbe RAL 7035 Lichtgrau
Bauart	nach DIN 43 628 und VDE 0660 Teil 505
Schutzart	IP 54 nach DIN VDE 0470
Schutzklasse	II
Abdeckung	transparent oder grau
Klemmtechnik	Zugang: Schiebeklemmtechnik / Abgang: Federklemmtechnik
Maximaler klemmbarer Kabelquerschnitt	1 - 3 Kabel (4 bzw. 5 x 16 mm^2)
Abgangsklemmen	max. 2,5 mm^2
Daten Überspannungsschutzgerät DEHNcord L 3P 275 SO LTG	
SPD nach EN 61643-11 / ... IEC 61643-11	Typ 2 / Class II
Energetisch koordinierte Schutzwirkung zum Endgerät (≤ 10 m)	Typ 2 + Typ 3
Nennspannung AC (U_N)	230 V (50 / 60 Hz) V (50 / 60 Hz)
Höchste Dauerspannung AC [L-N] (U_c)	275 V (50 / 60 Hz)
Höchste Dauerspannung AC [N-PE] (U_c)	255 V (50 / 60 Hz)

© DEHN AUSTRIA GmbH • Kornspitzstraße 5 • 4481 Asten • Austria • Tel. +43 720 456800 • info@dehn.at • www.dehn.at

: Geprüft • NEU: Neu • : Auslaufmodell
: Kreuzverbinder • : Längsverbinder • : Parallelverbinder • : T-Verbinder • : Rohrschelle für Parallelverbinder • : Rohrschelle für T-Verbinder
: Rohrschelle für Parallelverbinder • : Rohrschelle für T-Verbinder • : Potentialausgleichsschiene • : Überbrückungsbauteil

Daten Überspannungsschutzgerät DEHNcord L 3P 275 SO LTG	
Nennableitstoßstrom (8/20 µs) (I_n)	5 kA
Max. Ableitstoßstrom (8/20 µs) (I_{max})	10 kA
Gesamtableitstoßstrom (8/20 µs) [L+N-PE] (I_{total})	20 kA
Schutzpegel [L-N] (U_p)	≤ 1,5 kV
Schutzpegel [L-N] bei 3 kA (U_p)	≤ 1 kV
Schutzpegel [L-N] bei 1,5 kA (U_p)	≤ 0,85 kV
Schutzpegel [N-PE] (U_p)	≤ 1,5 kV
Folgestromlöschfähigkeit [N-PE] (I_{fi})	100 A_{eff}
Ansprechzeit [L-N] (t_A)	≤ 25 ns
Ansprechzeit [L/N-PE] (t_A)	≤ 100 ns
Max. Laststrom AC (I_L)	10 A
Max. netzseitiger Überstromschutz	B 16 A
Kurzschlussfestigkeit bei netzseitigem Überstromschutz (I_{SCCR})	1 kA_{eff}
Kurzschlussfestigkeit bei netzseitigem Überstromschutz mit 16 A gG (I_{SCCR})	6 kA_{eff}
TOV-Spannung [L-N] (U_T) – Charakteristik	335 V / 5 sec. – Festigkeit 440 V / 120 min. – sicherer Ausfall
TOV-Spannung [N-PE] (U_T) – Charakteristik	1200 V / 200 ms. – sicherer Ausfall
Defektanzeige	rot
Unterbrechung Laststromkreis im Fehlerfall	ja
Anzahl der Ports	1
Betriebstemperaturbereich (T_U)	-40 °C ... +80 °C
Anschlusslitzen	1,5 mm^2, Länge 60 mm
Gehäusewerkstoff	Thermoplast, Farbe rot, UL 94 V-2
Einbauort	Innenraum, Sicherungskästen / Kabelübergangskasten für Masteinbau
Schutzart im eingebauten Zustand	IP 20
Zulassungen	KEMA
Erweiterte technische Daten:	----------
– Kombinierter Stoß (U_{OC})	10 kV

Stammdaten	
Nettogewicht	785.031 g/st
GTIN (EAN)	4013364394322
VPE	20 ST
Zolltarifnummer (Komb. Nomenklatur EU)	85362010

Änderungen in Form und Technik, bei Maßen, Gewichten und Werkstoffen behalten wir uns im Sinne des Fortschrittes der Technik vor. Die Abbildungen sind unverbindlich.