DCU EMOB 2 25 C (900 903)

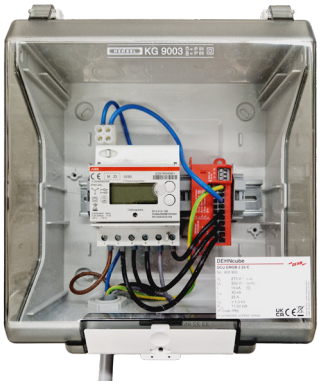

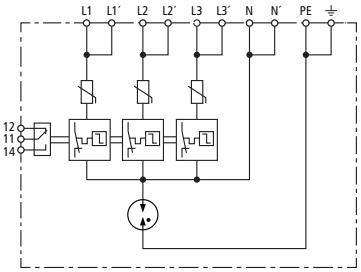

Prinzipschaltbild

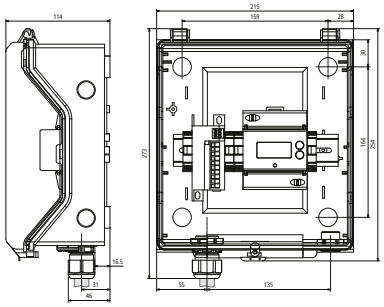

Maßbild

Gehäuseanschlusskasten für E-Mobility.
Mit Energiezähler und Überspannungsschutz mit Push-In Klemmen für den Ausgang.

NEU

Typ	DCU EMOB 2 25 C
Art-Nr.	**900 903**
SPD nach EN 61643-11 / ... IEC 61643-11	Typ 2 + Typ 3 / Class II + Class III
Geprüft nach	EN 61439-1 / ... IEC 61439-1 EN 61439-2 / ... IEC 61439-2
Nennspannung AC (U_N)	230 V (50 / 60 Hz)
Höchste Dauerspannung AC [L-N] (U_C)	275 V (50 / 60 Hz)
Höchste Dauerspannung AC [N-PE] (U_C)	255 V (50 / 60 Hz)
Höchste Dauerspannung DC (U_C)	350 V
Nennstrom AC (I_L)	25 A
Max. Leistung	11 / 22 kW
Nennableitstoßstrom (8/20 µs) [L-N] (I_n)	10 kA
Max. Ableitstoßstrom (8/20 µs) [L-N] (I_{max})	20 kA
Nennableitstoßstrom (8/20 µs) [N-PE] (I_n)	10 kA
Max. Ableitstoßstrom (8/20 µs) [N-PE] (I_{max})	20 kA
Gesamtableitstoßstrom (8/20 µs) [L+N-PE] (I_{total})	40 kA
Kombinierter Stoß [L-N]/[N-PE] (U_{OC})	20 kV
Schutzpegel [L-N] (U_p)	≤ 1,5 kV
Schutzpegel [N-PE] (U_p)	≤ 1,5 kV
Folgestromlöschfähigkeit [N-PE] (I_{fi})	100 A_{eff}
Ansprechzeit [L-N] (t_A)	25 ns
Ansprechzeit [L/N-PE] (t_A)	100 ns
Max. netzseitiger Überstromschutz in serieller Verdrahtung	25 A gG
Max. netzseitiger Überstromschutz in paralleler Verdrahtung (Stichverdrahtung)	40 A gG
Kurzschlussfestigkeit bei netzseitigem Überstromschutz (I_{SCCR})	6 kA_{eff}
TOV-Spannung [L-N] (U_T) – Charakteristik	335 V / 5 sec. – Festigkeit 440 V / 120 min. – sicherer Ausfall
TOV-Spannung [N-PE] (U_T) – Charakteristik	1200 V / 200 ms. – Festigkeit
Isolationsmessung	bis 500 V DC im angeschlossenen Zustand
Funktions- / Defektanzeige	grün / rot
Anschlussquerschnitt für Push-in Klemmen	0,2 ... 6 mm^2 ein- / feindrähtig
FM-Kontakte / Kontaktform	Wechsler
Schaltleistung AC	250 V / 0,5 A
Schaltleistung DC	250 V / 0,1 A; 125 V / 0,2 A; 75 V / 0,5 A
Anschlussquerschnitt für FM-Klemmen	max. 1,5 mm^2 ein- / feindrähtig
Einbauort	Installation im geschützen Außenbereich
Schutzart	IP 65
Ausführung	mit Druckausgleichselement
Deckelausführung	Klarsichtdeckel mit Produkt-Kennzeichnung
Gehäusefarbe	grau
Eingang	Ölflex 5x 4 mm^2, Länge 1,5 m
Ausgang	Anlagenseitiger Anschluss mit M25 Verschraubung
Abmessungen Gehäuse (b x h x d)	217 x 253 x 115 mm
Zähler	ABB (EV3 012-100)

© DEHN AUSTRIA GmbH • Kornspitzstraße 5 • 4481 Asten • Austria • Tel. +43 720 456800 • info@dehn.at • www.dehn.at

: Geprüft • NEU: Neu • : Auslaufmodell
: Kreuzverbinder • : Längsverbinder • : Parallelverbinder • : T-Verbinder • : Rohrschelle für Parallelverbinder • : Rohrschelle für T-Verbinder
: Rohrschelle für Parallelverbinder • : Rohrschelle für T-Verbinder • : Potentialausgleichsschiene • : Überbrückungsbauteil

Stammdaten	
Nettogewicht	1.543 kg/st
GTIN (EAN)	4013364506206
VPE	1 ST
Zolltarifnummer (Komb. Nomenklatur EU)	85371098

Änderungen in Form und Technik, bei Maßen, Gewichten und Werkstoffen behalten wir uns im Sinne des Fortschrittes der Technik vor. Die Abbildungen sind unverbindlich.

© DEHN AUSTRIA GmbH • Kornspitzstraße 5 • 4481 Asten • Austria • Tel. +43 720 456800 • info@dehn.at • www.dehn.at

: Geprüft • NEU: Neu • : Auslaufmodell
: Kreuzverbinder • : Längsverbinder • : Parallelverbinder • : T-Verbinder • : Rohrschelle für Parallelverbinder • : Rohrschelle für T-Verbinder
: Rohrschelle für Parallelverbinder • : Rohrschelle für T-Verbinder • : Potentialausgleichsschiene • : Überbrückungsbauteil