DCU 2 YPV 1100 1M 1S MC4 FM (900 911)



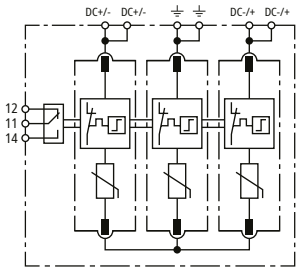

Prinzipschaltbild

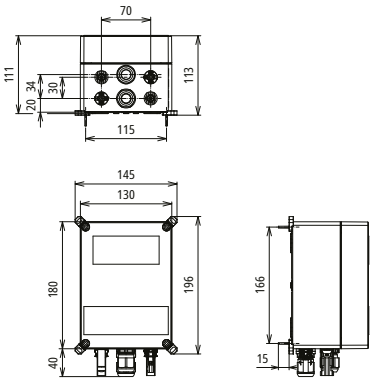

Maßbild

Generatoranschlusskasten für PV-Systeme bis zu 1100 V DC zum Schutz von einem MPP-Eingang und einem String.

NEU

Typ	DCU 2 YPV 1100 1M 1S MC4 FM
Art-Nr.	**900 911**
SPD nach EN 61643-31 / ... IEC 61643-31	Typ 2 / Class II
Max. PV-Spannung (U_{CPV})	1100 V
Kurzschlussfestigkeit (I_{SCPV})	10 kA
Gesamtableitstoßstrom (8/20 µs) (I_{total})	40 kA
Nennableitstoßstrom (8/20 µs) [(DC+/DC-) --> PE] (I_n)	20 kA
Max. Ableitstoßstrom (8/20 µs) [(DC+/DC-) --> PE] (I_{max})	40 kA
Schutzpegel (U_p)	≤ 4 kV
Nennlaststrom (I_L)	40 A
Ansprechzeit (t_A)	≤ 25 ns
Betriebstemperaturbereich (T_U)	-35 °C ... +60 °C
Funktions- / Defektanzeige	grün / rot
Anzahl der Ports	1
Anschlussquerschnitt () (min.)	6 mm²
Anschlussquerschnitt () (max.)	16 mm² eindrähtig / 25 mm² feindrähtig
Anschlussquerschnitt für MC4 Verbinder (DC+, DC-) (min.)	2,5 mm² feindrähtig
Anschlussquerschnitt für MC4 Verbinder (DC+, DC-) (max.)	10 mm² feindrähtig
Einbauort	Innenraum
Schutzart	IP 65
Bemessungsisolationsspannung (DC) (U_i)	1500 V
Ausführung	Mit Druckausgleichselement
Deckelausführung	Klarsichtdeckel mit Produkt-Kennzeichnung
Gehäusefarbe	grau
Anzahl Kabeleinführungen	2x Original MC4 Stecker (PV-ADS4-EVO 2A), 2x Original MC4 Buchse (PV-ADB4-EVO 2A) 2x M20
FM-Kontakte / Kontaktform	Wechsler
Schaltleistung AC	250 V / 0,5 A
Schaltleistung DC	250 V / 0,1 A; 125 V / 0,2 A; 75 V / 0,5 A
Anschlussquerschnitt für FM-Klemmen	max. 1,5 mm² ein- / feindrähtig

Stammdaten	
Nettogewicht	1027.000 g/st
GTIN (EAN)	4013364529182
VPE	1 ST
Zolltarifnummer (Komb. Nomenklatur EU)	85372091

Änderungen in Form und Technik, bei Maßen, Gewichten und Werkstoffen behalten wir uns im Sinne des Fortschrittes der Technik vor. Die Abbildungen sind unverbindlich.

Weitere Boxenlösungen auf Anfrage.

© DEHN AUSTRIA GmbH • Kornspitzstraße 5 • 4481 Asten • Austria • Tel. +43 720 456800 • info@dehn.at • www.dehn.at

: Geprüft • NEU: Neu • : Auslaufmodell
: Kreuzverbinder • : Längsverbinder • : Parallelverbinder • : T-Verbinder • : Rohrschelle für Parallelverbinder • : Rohrschelle für T-Verbinder
: Rohrschelle für Parallelverbinder • : Rohrschelle für T-Verbinder • : Potentialausgleichsschiene • : Überbrückungsbauteil