ALGA 5 (906 055)

- Hutschiene eingebaut
- Varianten auf Anfrage



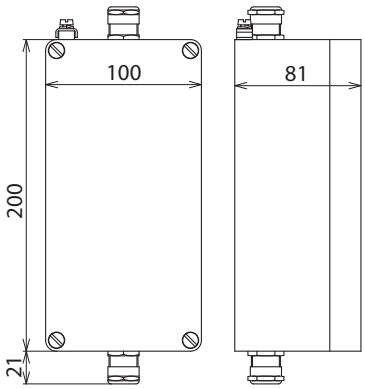

Maßbild

Für den Einbau von Hutschienengeräten. Mit 2 Messingverschraubungen M20.

Typ	**ALGA 5**
Art-Nr.	**906 055**
Schutzart	IP 65
Montage auf	Wand
Abmessungen (B x H x D)	100 x 200 x 81 mm
Einbauraum	5 TE
Gehäusewerkstoff	Al

Stammdaten	
Nettogewicht	1.000 kg/st
GTIN (EAN)	4013364071513
VPE	1 ST
Zolltarifnummer (Komb. Nomenklatur EU)	85381000

Änderungen in Form und Technik, bei Maßen, Gewichten und Werkstoffen behalten wir uns im Sinne des Fortschrittes der Technik vor. Die Abbildungen sind unverbindlich.

© DEHN AUSTRIA GmbH • Kornspitzstraße 5 • 4481 Asten • Austria • Tel. +43 720 456800 • info@dehn.at • www.dehn.at

: Geprüft • NEU: Neu • : Auslaufmodell
: Kreuzverbinder • : Längsverbinder • : Parallelverbinder • : T-Verbinder • : Rohrschelle für Parallelverbinder • : Rohrschelle für T-Verbinder
: Rohrschelle für Parallelverbinder • : Rohrschelle für T-Verbinder • : Potentialausgleichsschiene • : Überbrückungsbauteil