Produktdatenblatt: DEHN-Potentialausgleich-Gehäuse

DPG LSA 30 P (906 100)

- Blitzstromtragfähiges Erdungssystem für Ableiter und Schirmanschluss
- Montagebügel für LSA-Leisten mit Rastermaß 30 mm eingebaut
- Platzreserven für unbeeinflusste Leitungsführung und den Einsatz von Überspannungs-Ableitern



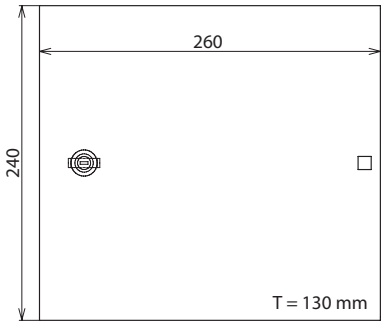

Maßbild

DPG LSA ist ein komplett vormontiertes Gehäusesystem mit LSA-Montagebügel und ermöglicht den optimierten Einsatz von Ableitern und Schirmanschlusssystem (Kontakt-Rollfeder).

Typ	**DPG LSA 30 P**
Art-Nr.	**906 100**
Tragfähigkeit der Verbindungselemente D1 Blitzstoßstrom (10/350) gesamt (I_{imp})	15 kA
LSA-Montagebügel für	1x 3 Leisten 2/10
Rastermaß Montagebügel	30 mm
Drahtführungen	1 Stück
Kabeleinführungen	oben / unten
Kabelabfangschiene	oben / unten
Schloss	mit Schließung
Montage auf	Wand
Schutzart	IP 40
Erdung über	Erdungsblock
Abmessungen (B x H x D)	240 x 260 x 130 mm
Gehäusewerkstoff	Stahlblech
Farbe	RAL 9016

Stammdaten	
Nettogewicht	3.400 kg/st
GTIN (EAN)	4013364106598
VPE	1 ST
Zolltarifnummer (Komb. Nomenklatur EU)	85381000

Änderungen in Form und Technik, bei Maßen, Gewichten und Werkstoffen behalten wir uns im Sinne des Fortschrittes der Technik vor. Die Abbildungen sind unverbindlich.