# DG SU 1P 347 (908 076)

- Anschlussfertige Kompletteinheit ohne die Notwendigkeit für zusätzliche Überstromschutzgeräte
- Hohes Ableitvermögen durch leistungsfähige Zinkoxidvaristoren ($I_{max}$ 50 kA 8/20)
- Kurzschlussfestigkeit (SCCR) 200 kA
- ANSI/UL 1449 Open-Type 1 SPD



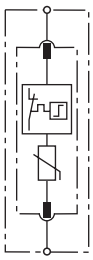

Prinzipschaltbild

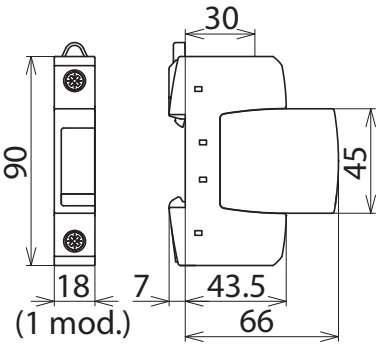


Maßbild

Modularer Überspannungs-Ableiter bestehend aus Basisteil und gesteckten Schutzmodulen für Single Phase Systeme

| **Typ** | **DG SU 1P 347** |
|---|---|
| **Art-Nr.** | **908 076** |
| **Technische Daten** | |
| SPD nach ANSI/UL 1449 | Open-Type 1 SPD |
| SPD nach CSA-C22.2 No. 269.1 | Type 4-1 Component Assembly |
| Nennspannung AC ($U_N$) | 347 Vac |
| Frequenz | 50 / 60 Hz |
| Höchste Dauerspannung AC (MCOV) | 510 Vac |
| Nennableitstoßstrom (8/20) ($I_n$) | 20 kA |
| Schutzpegel (VPR) | 1500 $V_{pk}$ |
| Max. netzseitiger Überstromschutz | nicht notwendig |
| Kurzschlussfestigkeit (SCCR) | 200 kA |
| Anwendbar in Stromversorgungssystem | Single Phase |
| Betriebstemperaturbereich ($T_U$) | -40°C...+85°C |
| Funktions- / Defektanzeige | grün / rot |
| Anschlussquerschnitt (min.) | 14 AWG / 2,5 mm² |
| Anschlussquerschnitt (max.) | 2 AWG / 35 mm² |
| Anzugsdrehmoment | 35-45 Lbs-in |
| Montage auf | 35 mm Hutschiene nach EN 60715 |
| Gehäusewerkstoff | Thermoplast, Farbe rot, UL 94 V-0 |
| Schutzart | IP 20 |
| Einbaumaße | 1 TE, DIN 43880 |
| Zulassungen | UL, CSA |
| **Erweiterte technische Daten** | |
| Max. Ableitstoßstrom (8/20) ($I_{max}$) | 50 kA |

| **Stammdaten** | |
|---|---|
| Nettogewicht | 130.100 g/st |
| GTIN (EAN) | 4013364148581 |
| VPE | 1 ST |
| Zolltarifnummer (Komb. Nomenklatur EU) | 85363030 |

Änderungen in Form und Technik, bei Maßen, Gewichten und Werkstoffen behalten wir uns im Sinne des Fortschrittes der Technik vor. Die Abbildungen sind unverbindlich.

© DEHN AUSTRIA GmbH • Kornspitzstraße 5 • 4481 Asten • Austria • Tel. +43 720 456800 • info@dehn.at • www.dehn.at

: Geprüft • NEU: Neu • : Auslaufmodell
: Kreuzverbinder • : Längsverbinder • : Parallelverbinder • : T-Verbinder • : Rohrschelle für Parallelverbinder • : Rohrschelle für T-Verbinder
: Rohrschelle für Parallelverbinder • : Rohrschelle für T-Verbinder • : Potentialausgleichsschiene • : Überbrückungsbauteil