# DPRO 230 LAN100 (909 321)

- Ethernetschutz (1000 BASE-T) in elegantem Design
- Einsetzbar nach dem Blitz-Schutzzonen-Konzept an den Schnittstellen 2 – 3 und höher




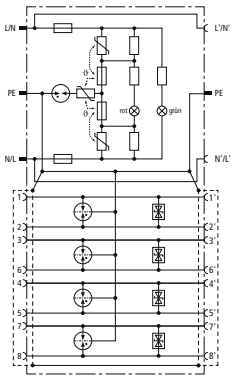


Prinzipschaltbild

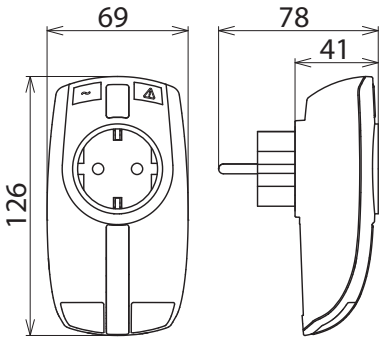


Maßbild

Kombinierter Überspannungsschutz für Energieseite und Dateneingang zum Schutz von LAN-Komponenten. Schutzschaltung aller Aderpaare für Ethernetpinbelegung.
Erfüllt die Anforderungen für Channel Class D nach EN 50173 und ist damit für 1000 Base-T (Gigabit Ethernet) geeignet.
Mit optischer Betriebs- und Defektanzeige und integrierter Kindersicherung.

| **Typ** | **DPRO 230 LAN100** |
|---|---|
| **Art-Nr.** | **909 321** |
| **Schutz der Datenseite** | |
| Ableiterklasse | TYPE 2 P1 |
| Höchste Dauerspannung DC ($U_C$) | 3,3 V |
| D1 Blitzstoßstrom (10/350 µs) pro Ader ($I_{imp}$) | 0,5 kA |
| C2 Nennableitstoßstrom (8/20 µs) Ad-Ad ($I_n$) | 150 A |
| C2 Nennableitstoßstrom (8/20 µs) Ad-PE ($I_n$) | 2,5 kA |
| C2 Nennableitstoßstrom (8/20 µs) gesamt ($I_n$) | 10 kA |
| Schutzpegel Ad-Ad bei $I_n$ C2 ($U_P$) | ≤ 30 V |
| Schutzpegel Ad-PE bei $I_n$ C2 ($U_P$) | ≤ 550 V |
| Schutzpegel Ad-Ad bei 1 kV/µs C3 ($U_P$) | 30 V |
| Schutzpegel Ad-PE bei 1 kV/µs C3 ($U_P$) | ≤ 550 V |
| Schutzpegel Pa/Pa bei 1 kV/µs C3 ($U_P$) | V |
| Grenzfrequenz ($f_G$) | 180 MHz |
| Betriebstemperaturbereich ($T_U$) | -25 °C ... +40 °C |
| Schutzart | IP 20 |
| Anschluss Eingang / Ausgang | RJ45 Buchse geschirmt / RJ45 Buchse geschirmt |
| Belegung | 1/2, 3/6, 4/5, 7/8 |
| Erdung über | Schutzleiteranschluss |
| Gehäusewerkstoff | Thermoplast, UL 94 V-2 |
| Farbe | reinweiß |
| Prüfnormen | IEC 61643-21 / EN 61643-21 |
| **Schutz der Energieseite** | |
| SPD nach EN 61643-11 / IEC 61643-11 | Typ 3 / Class III |
| Nennspannung AC ($U_N$) | 230 V (50 / 60 Hz) |
| Höchste Dauerspannung AC ($U_C$) | 255 V (50 / 60 Hz) |
| Nennlaststrom AC ($I_L$) | 16 A |
| Nennableitstoßstrom (8/20 µs) ($I_n$) | 3 kA |
| Gesamtableitstoßstrom (8/20 µs) [L+N-PE] ($I_{total}$) | 5 kA |
| Kombinierter Stoß ($U_{OC}$) | 6 kV |
| Kombinierter Stoß [L+N-PE] ($U_{OC\ total}$) | 10 kV |
| Schutzpegel [L-N] ($U_P$) | ≤ 1,25 kV |
| Schutzpegel [L/N-PE] ($U_P$) | ≤ 1,5 kV |
| Ansprechzeit [L-N] ($t_A$) | ≤ 25 ns |
| Ansprechzeit [L/N-PE] ($t_A$) | ≤ 100 ns |
| Max. netzseitiger Überstromschutz | B 16 A |
| Kurzschlussfestigkeit bei max. netzseitigem Überstromschutz ($I_{SCCR}$) | 1 $kA_{eff}$ |

© DEHN AUSTRIA GmbH • Kornspitzstraße 5 • 4481 Asten • Austria • Tel. +43 720 456800 • info@dehn.at • www.dehn.at

: Geprüft • NEU: Neu • : Auslaufmodell
: Kreuzverbinder • : Längsverbinder • : Parallelverbinder • : T-Verbinder • : Rohrschelle für Parallelverbinder • : Rohrschelle für T-Verbinder
: Rohrschelle für Parallelverbinder • : Rohrschelle für T-Verbinder • : Potentialausgleichsschiene • : Überbrückungsbauteil

| Schutz der Energieseite | |
|---|---|
| TOV-Spannung [L-N] ($U_T$) – Charakteristik | 335 V / 5 sec. – Festigkeit<br>440 V / 120 min. – sicherer Ausfall |
| TOV-Spannung [L/N-PE] ($U_T$) – Charakteristik | 335 V / 120 min. – Festigkeit<br>440 V / 5 sec. – Festigkeit |
| TOV-Spannung [L+N-PE] ($U_T$) – Charakteristik | 1200 V + $U_{REF}$ / 200 ms. – sicherer Ausfall |
| Defektanzeige | rotes Licht |
| Betriebsanzeige | grünes Licht |
| Anzahl der Ports | 1 |
| Montage | Schutzkontakt-Stecksystem DIN 49440 / DIN 49441 |
| Prüfnormen | EN 61643-11 |

| Stammdaten | |
|---|---|
| Nettogewicht | 215.601 g/st |
| GTIN (EAN) | 4013364126152 |
| VPE | 1 ST |
| Zolltarifnummer (Komb. Nomenklatur EU) | 85363010 |

Änderungen in Form und Technik, bei Maßen, Gewichten und Werkstoffen behalten wir uns im Sinne des Fortschrittes der Technik vor. Die Abbildungen sind unverbindlich.

© DEHN AUSTRIA GmbH • Kornspitzstraße 5 • 4481 Asten • Austria • Tel. +43 720 456800 • info@dehn.at • www.dehn.at

: Geprüft • NEU: Neu • : Auslaufmodell
: Kreuzverbinder • : Längsverbinder • : Parallelverbinder • : T-Verbinder • : Rohrschelle für Parallelverbinder • : Rohrschelle für T-Verbinder
: Rohrschelle für Parallelverbinder • : Rohrschelle für T-Verbinder • : Potentialausgleichsschiene • : Überbrückungsbauteil